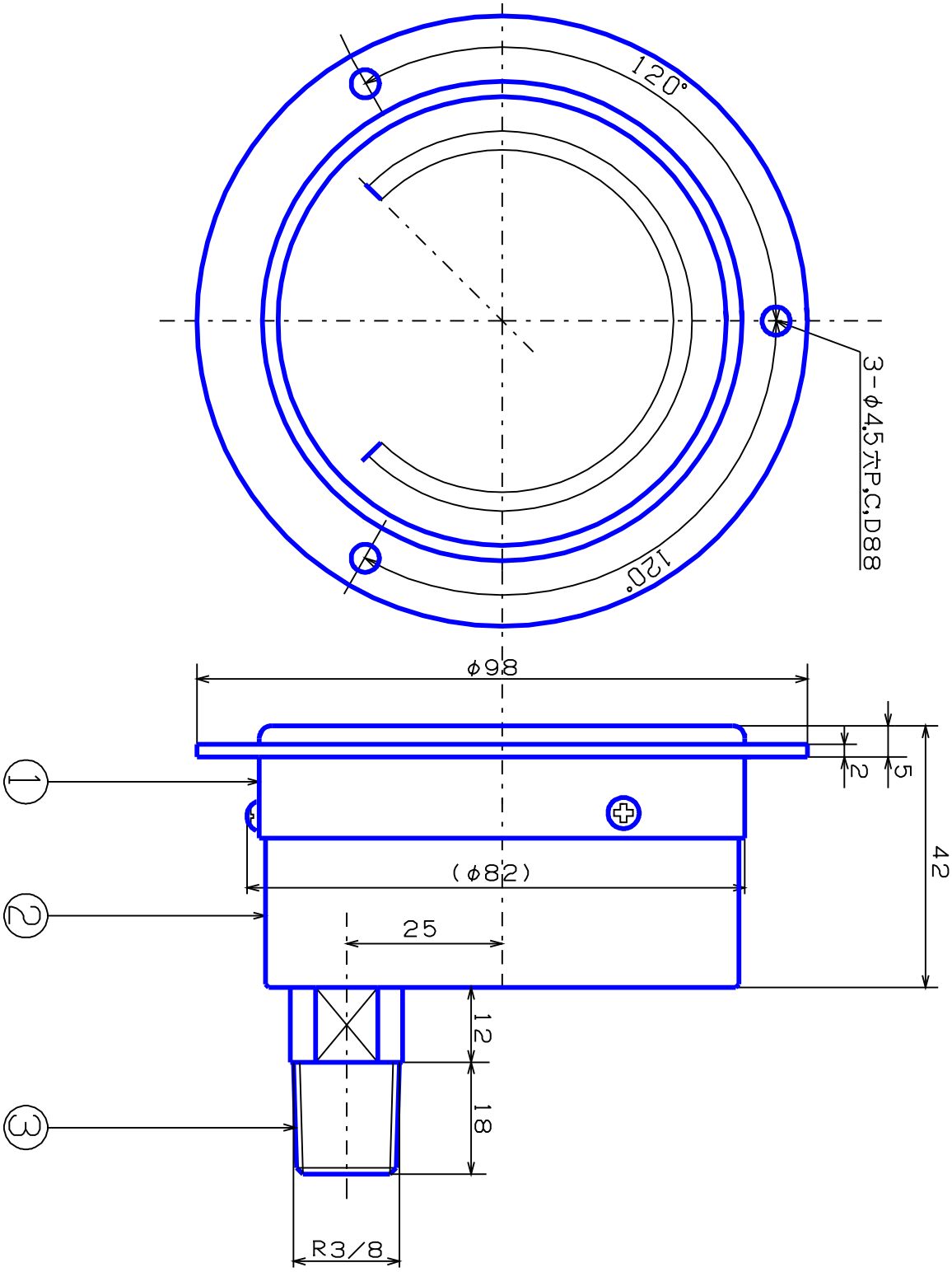

記事	品名	検図	写図	製図
①外枠；SSクロームメッキ	DU R3/8 φ75用 ゲージ	生駒		生駒
②内枠；SSクロームメッキ		尺度	年	月
③ 株 ；SUS304		1/N	H15, 9, 2	
◯チャンバー；SUS304		図面番号		
◯	（株）大東計器製作所	D-4327228-CS4		
パネルカット；φ82				
客先				