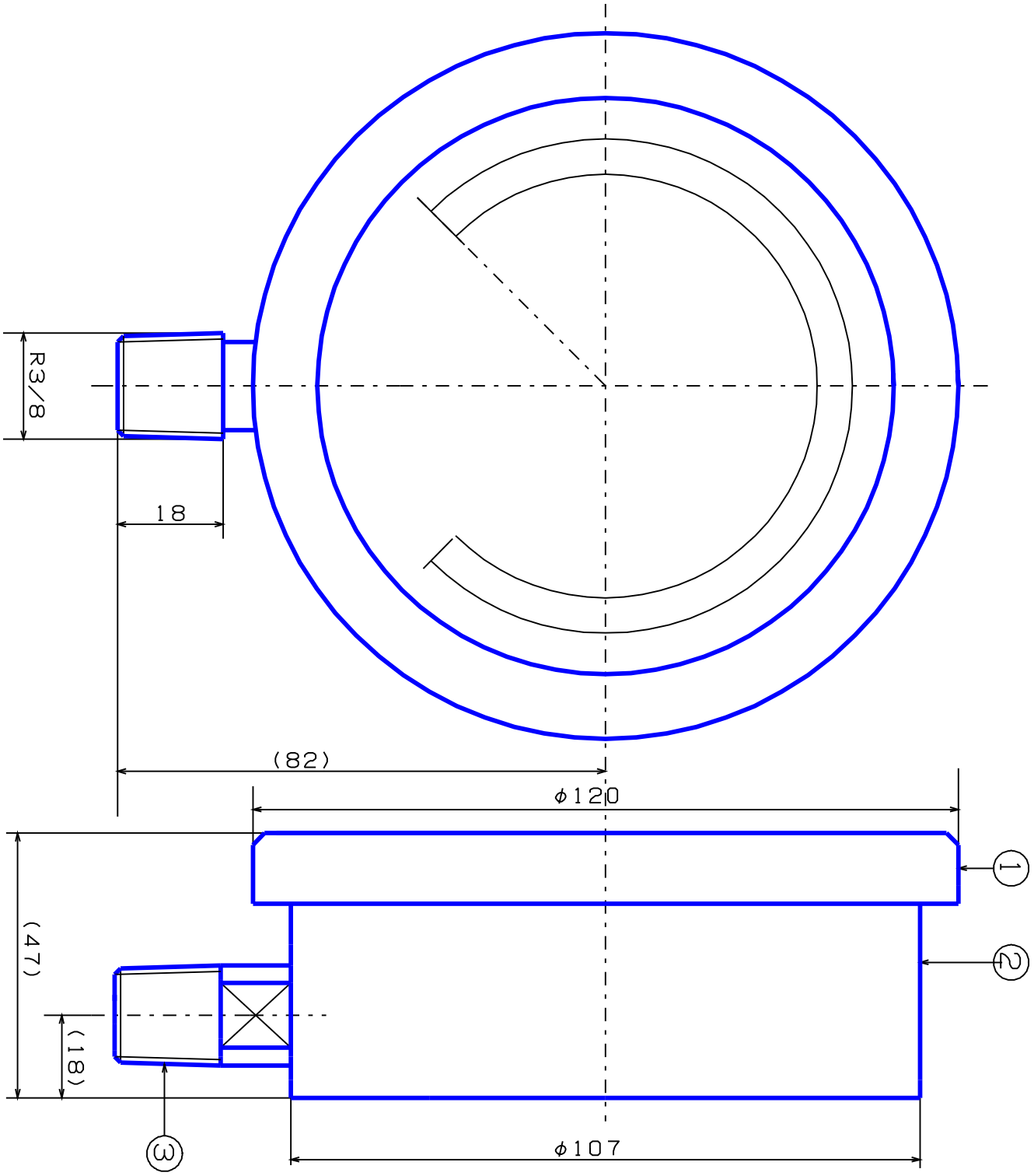

記　事	品　名	検図	写図	製図
①外枠；フェノール樹脂	AU R3/8 φ100用 密閉形ゲージ	松川	生駒	生駒
②内枠；フェノール樹脂				
③株　；SUS304		尺度	年	月
◯チャンバー；SUS304		1/N	H8，1，6	
	株式会社 大東計器製作所	図面番号		
客先		E-142705-CS4		