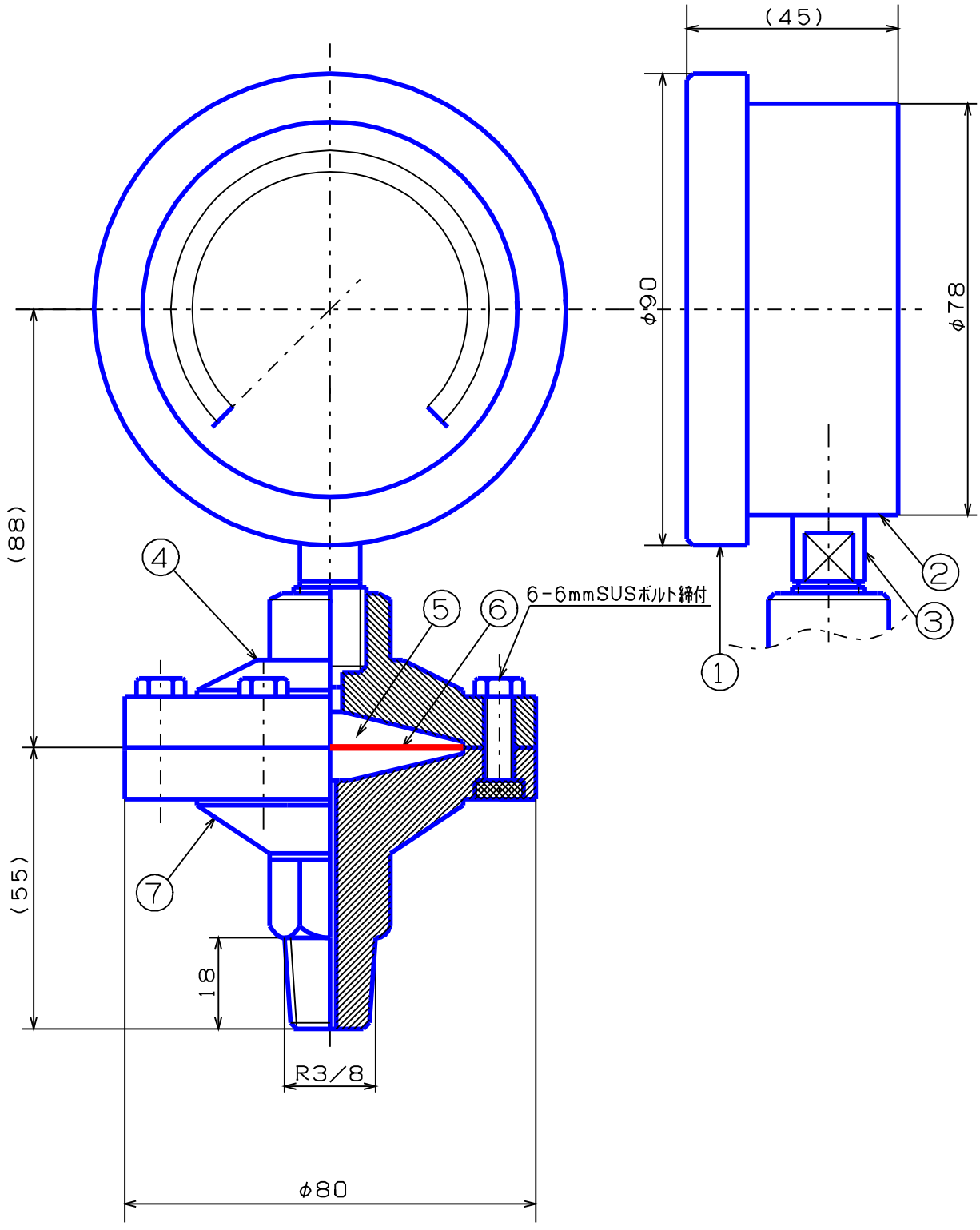

記事	品名	検図	写図	製図
①外枠 ;フェノール樹脂	密閉型 φ75用 隔膜 R3/8 ゲージ	生駒		生駒
②内枠 ;フェノール樹脂		尺度	日時	
③株 ; Bs		1/N	H20, 4, 14	
④上蓋 ; SSクロームメッキ				
⑤封入液;プロピレングリコール	株式会社 大東計器製作所	図面番号		
⑥膜;テフロン		G-134708-11		
⑦下フランジ;SUS304				