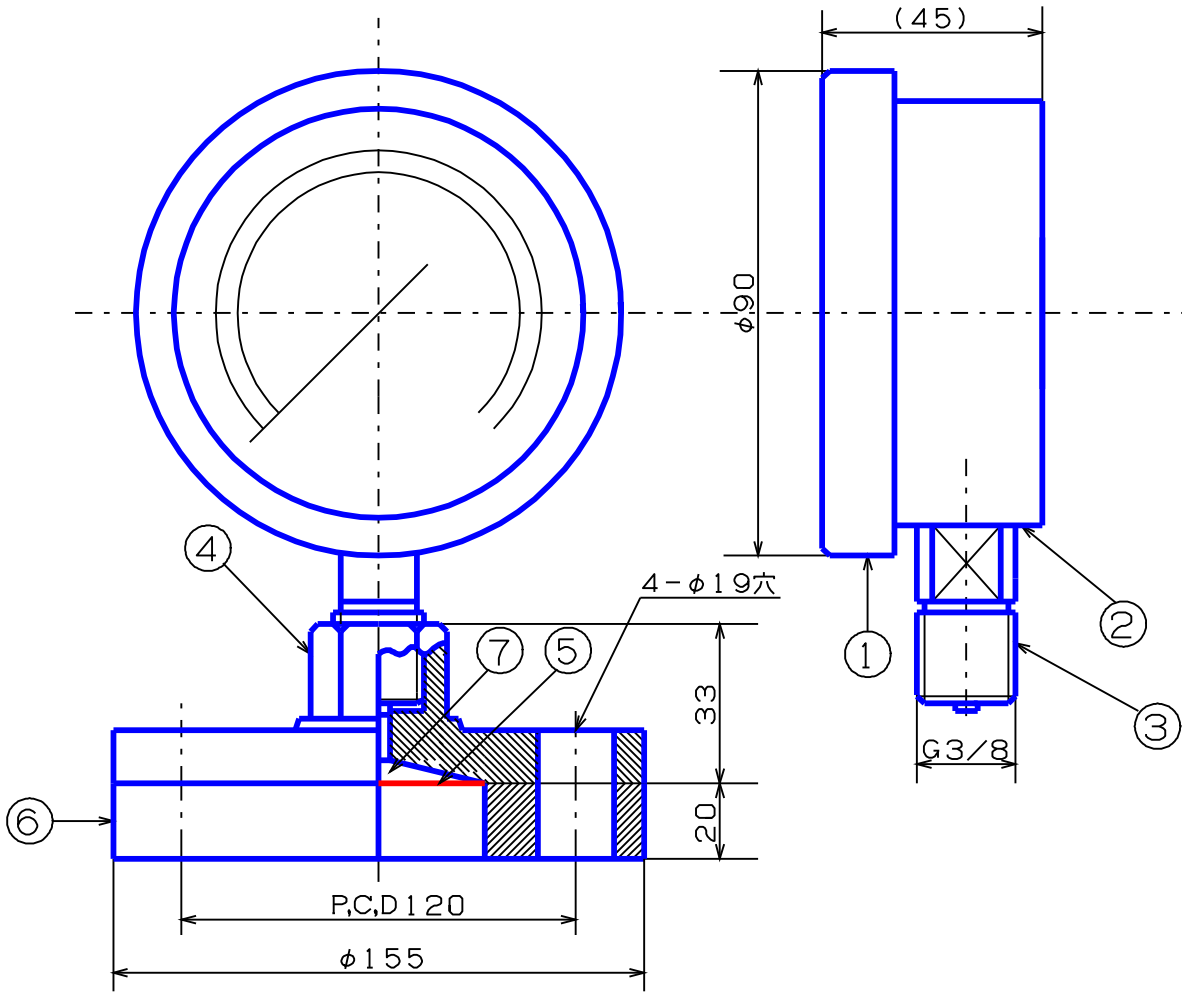

記事	品名	検図	写図	製
①外枠 ;フェノール樹脂	密閉形 φ75用		生駒	生
②内枠 ;フェノール樹脂	フランジ型隔膜式ゲージ	尺度	年	
③株 ;Bs		1／N	H26, 4,	
④上フランジ;SSクロームメッキ	(株)大東計器製作所	図面番		
⑤膜;テフロン				
⑥下フランジ;テフロン JIS10k-50A				