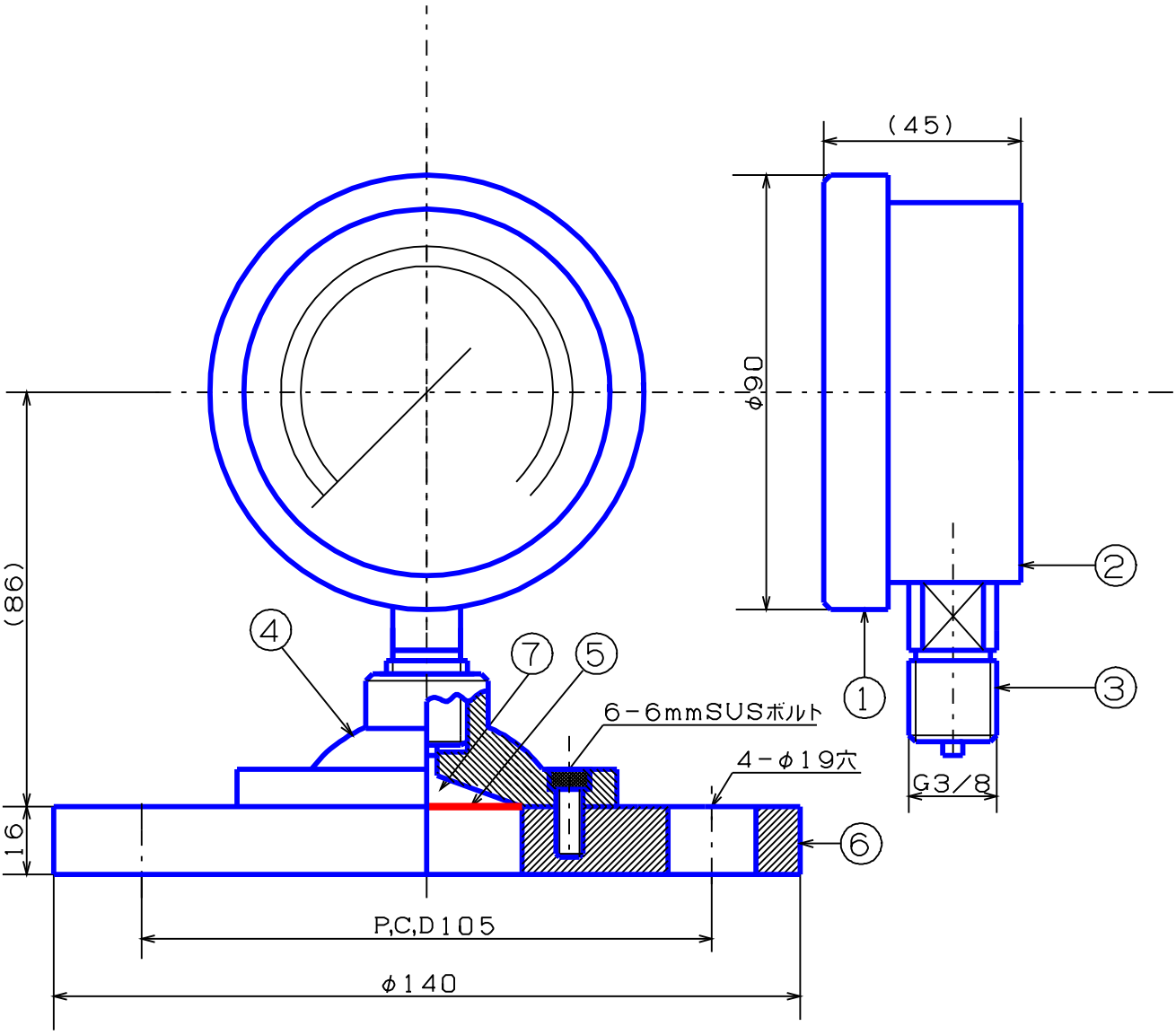

記　　事
①外枠 ；フェノール樹脂
②内枠 ；フェノール樹脂
③株 ；Bs
④上フランジ；SSクロームメッキ
⑤膜；テフロン
⑥下フランジ；SUS316L JIS10k-40A
⑦封入液；プロピレングリコール

品　　名	検図	写図	製図
密閉形 φ75用 フランジ型隔膜式ゲージ		生駒	生駒
	尺度	年　　月	
(株)大東計器製作所	1／N	H26, 04, 17	
	図面番号		
	I-13591275-31		