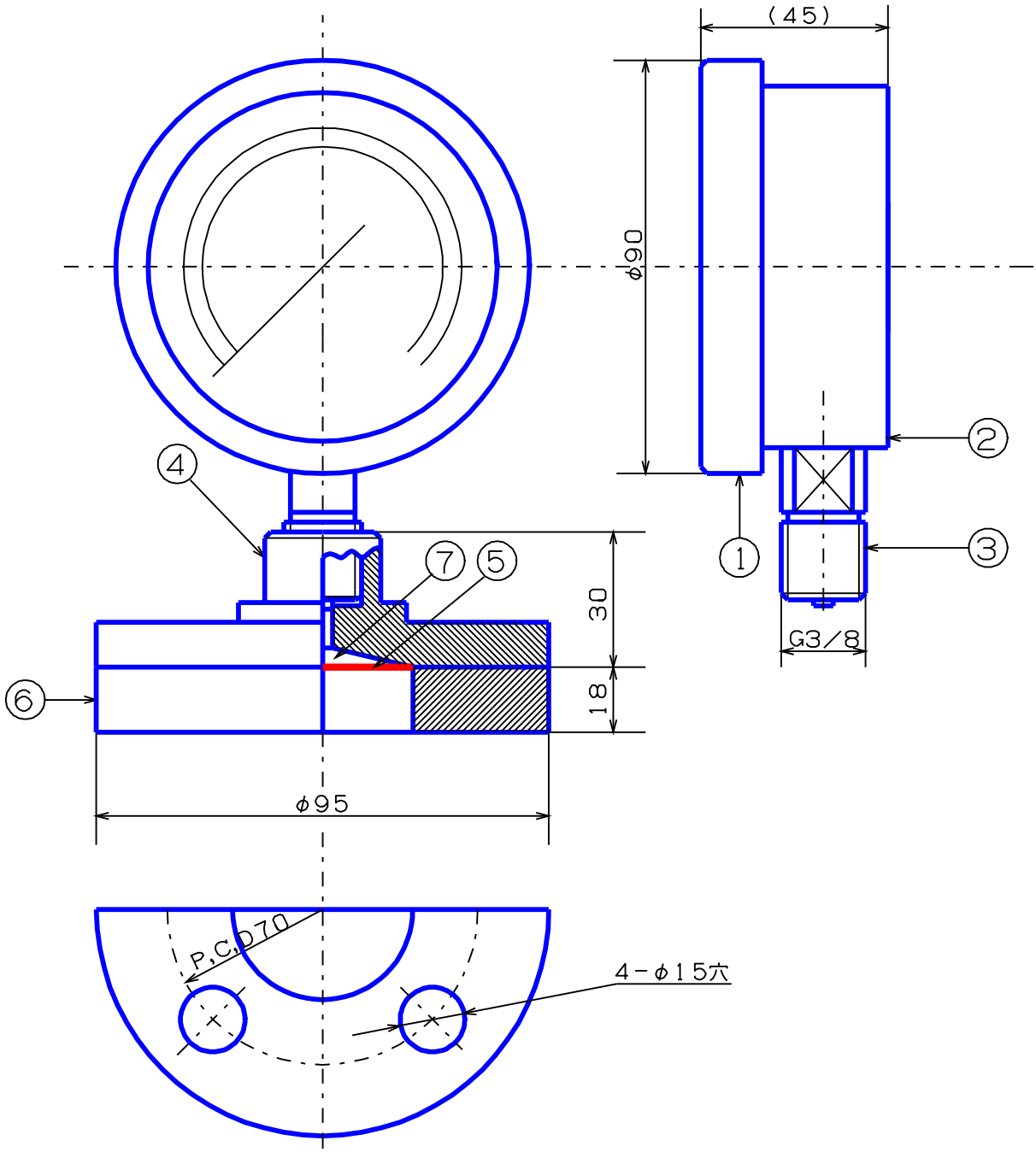

記事	品名	検図	写図	製図
①外枠 ；フェノール樹脂	密閉形 φ75用 フランジ型隔膜式ゲージ		生駒	生駒
②内枠 ；フェノール樹脂		尺度	年	月
③株 ；Bs		1／N	H21，06，18	
④上フランジ；SSクロームメッキ	(株)大東計器製作所	図面番号		
⑤膜；テフロン		I-1359659-61		
⑥下フランジ；P．P JIS10k-15A				
⑦封入液；プロピレングリコール				