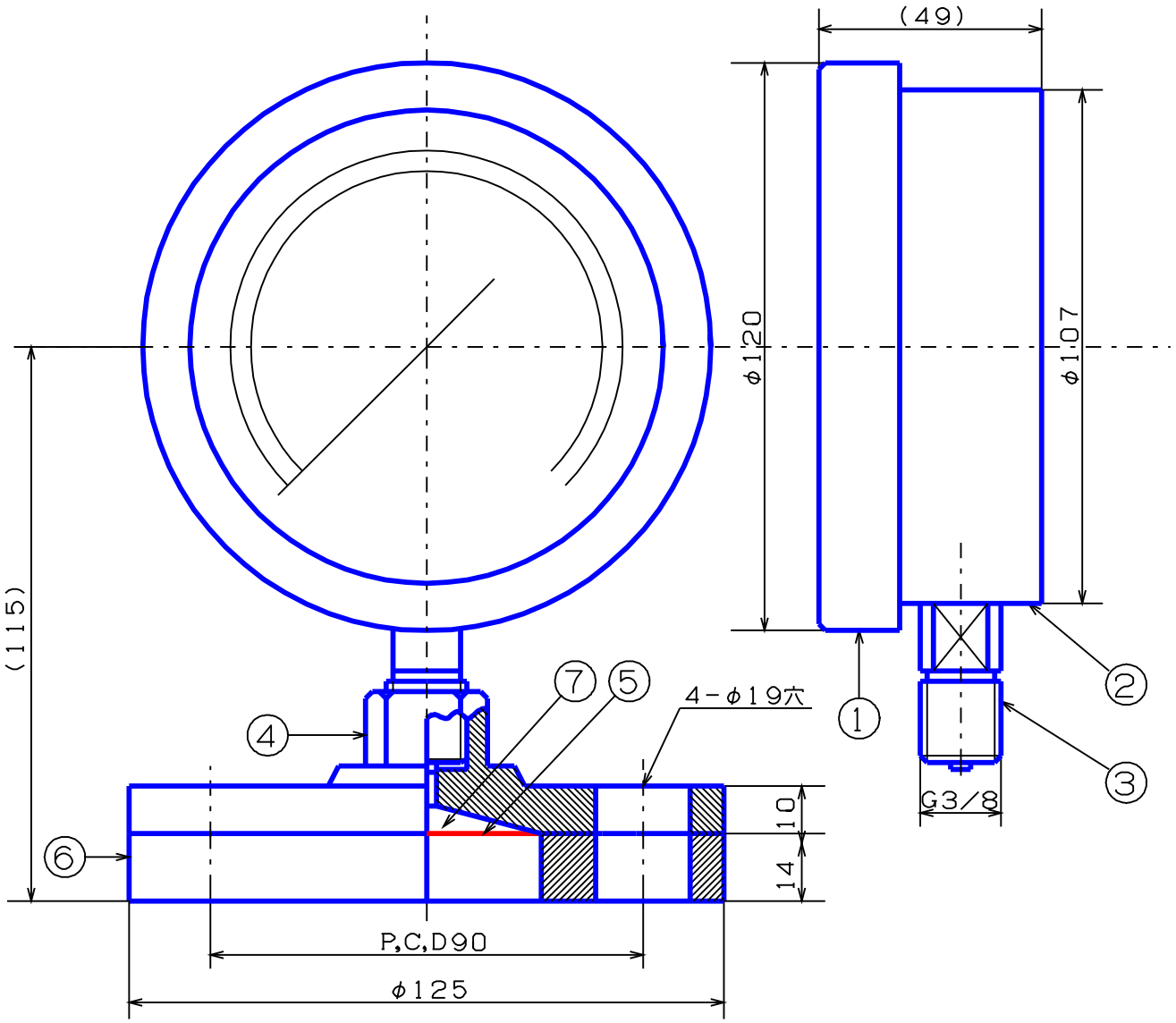

記事
①外枠 ;フェノール樹脂
②内枠 ;フェノール樹脂
③株 ;Bs
④上フランジ ;SSクロームメッキ
⑤膜 ;テフロン
⑥下フランジ ;SUS304 JIS10k-25A
⑦封入液 ;プロピレングリコール

品名	検図	写図	製図
密閉形φ100用 フランジ型 隔膜式 ゲージ		生駒	生駒
	尺度	年	月
	1／N	H21, 01, 13	
(株)大東計器製作所	図面番号		
	I-145902-11		