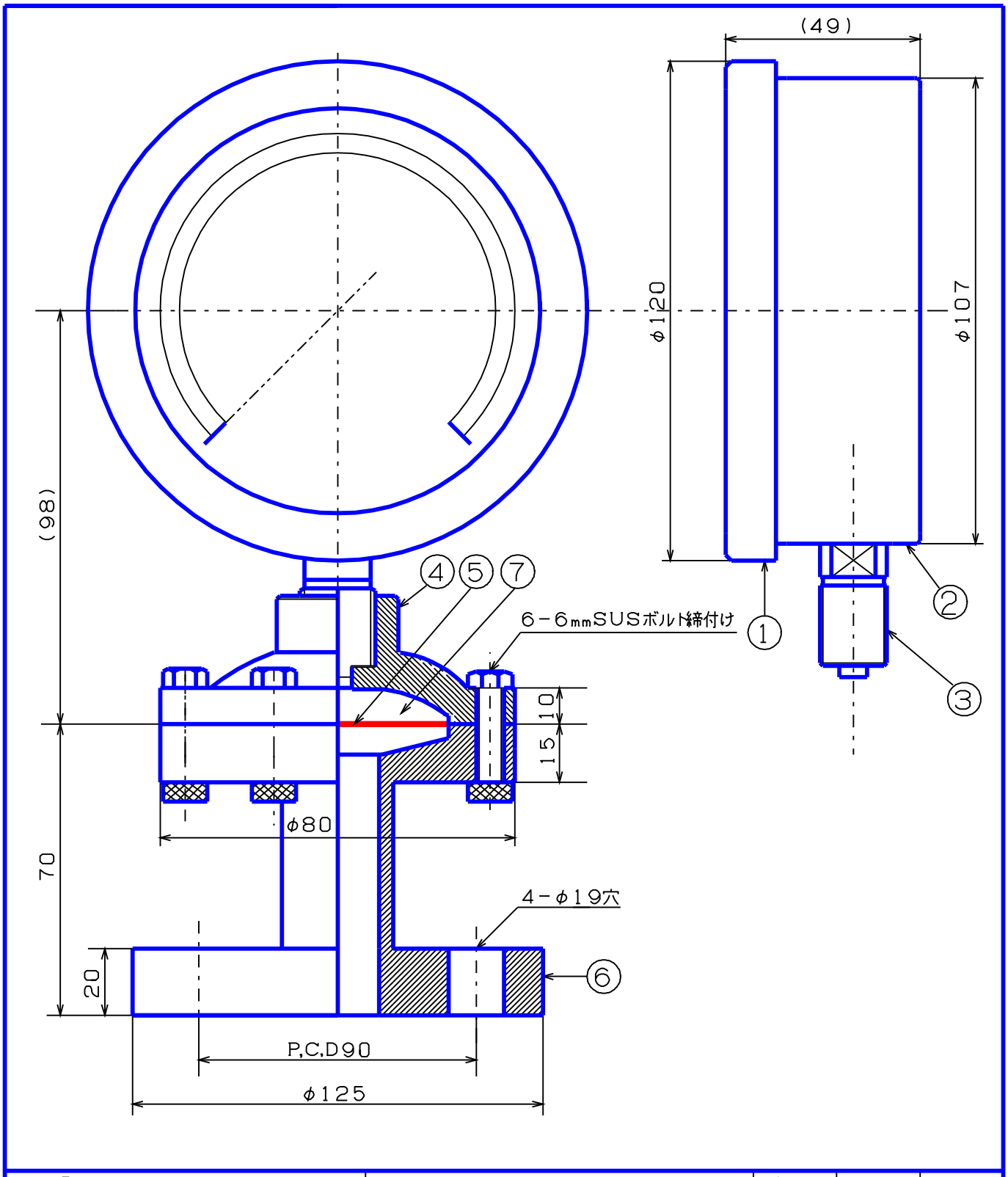

記事	品名	検図	写図	製図
①外枠 ;フェノール樹脂	密閉形 φ100用		生駒	生駒
②内枠 ;フェノール樹脂	フランジ型隔膜式ゲージ			
③株 ;Bs		尺度	年	月
④上フランジ;SSクロームメッキ		1／N	H20, 12, 01	
⑤膜; テフロン		図面番号		
⑥下フランジ; P. P JIS10K−25A	(株)大東計器製作所	I-145904-61		
⑦封入液;プロピレングリコール				