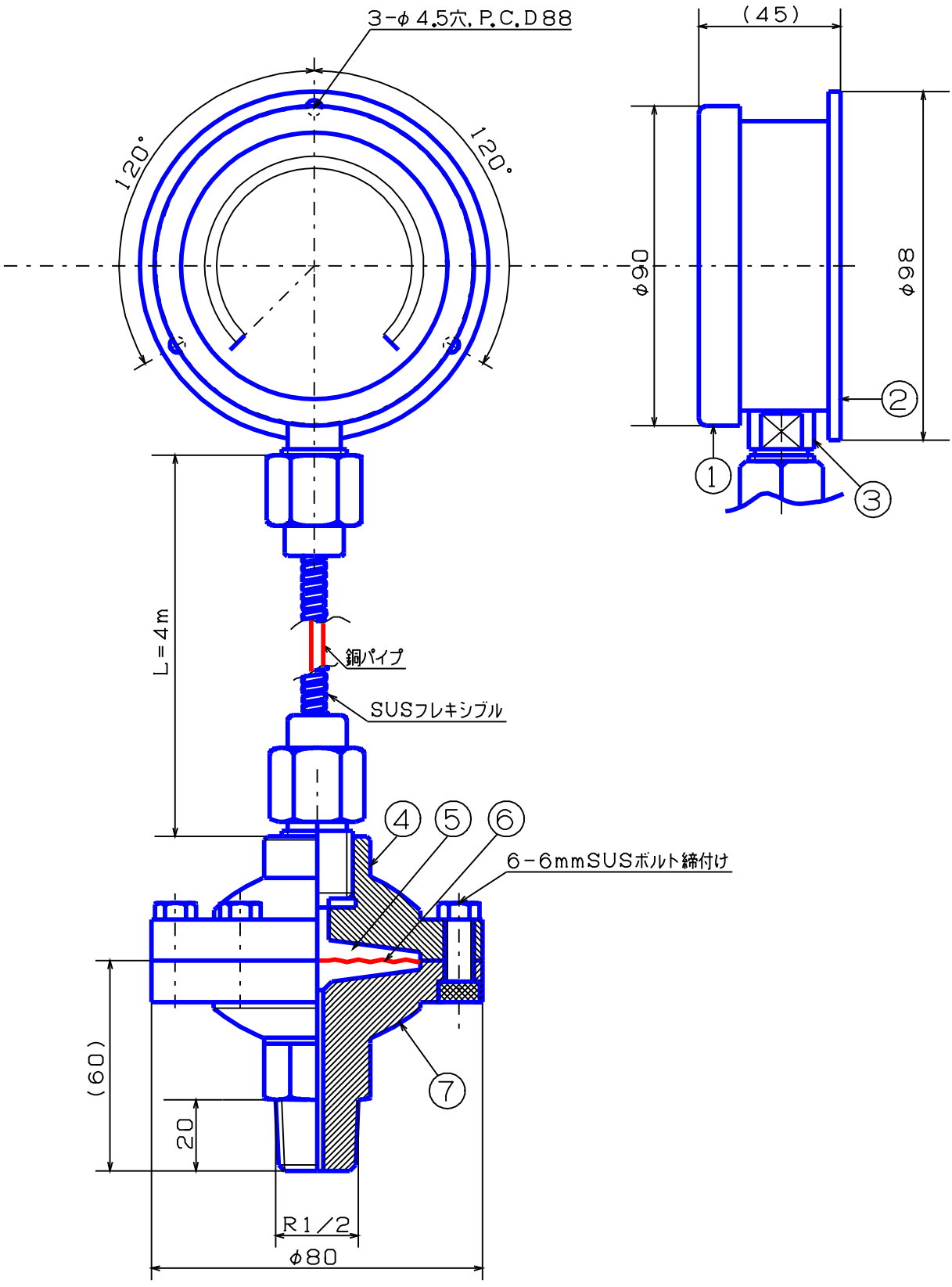

記事	品名	検図	写図	製図
①外枠；フェノール樹脂	B型φ75用ネジ式 R1/2		生駒	生駒
②内枠；フェノール樹脂	隔測隔膜ゲージ	尺度	日時	
③ 株 ；Bs		1/N	H26, 04, 18	
④上フランジ；SSクロームメッキ		図面番号		
⑤封入液；プロピレングリコール	（株）大東計器製作所	LG-2348260-21		
⑥膜；テフロン				
⑦下フランジ；SUS316				