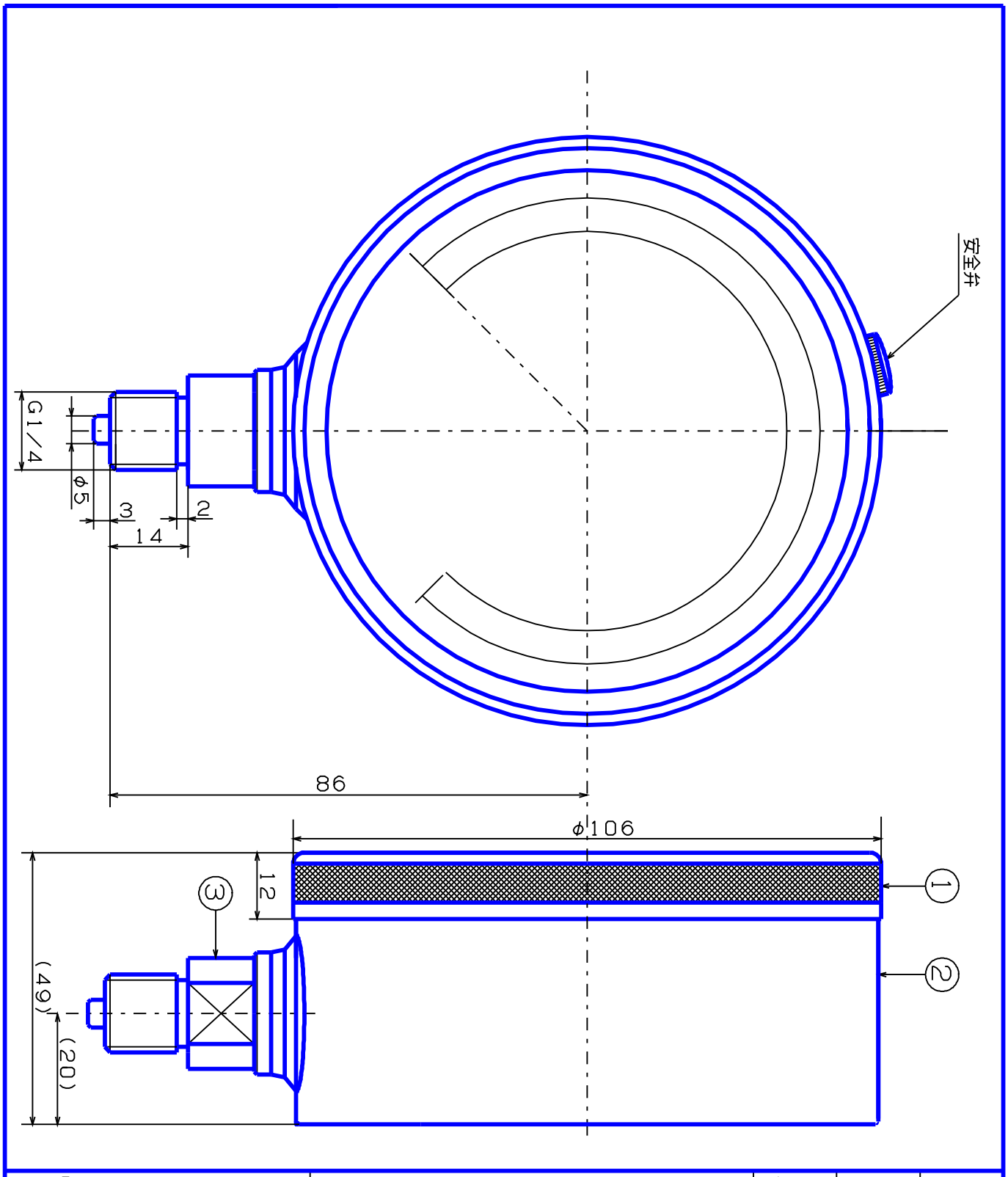

記事	品名	検図	写図	製図
①外枠；AC7A	AU G1/4 φ100用 油入 ゲージ	生駒		生駒
②内枠；AC7A		尺度	年	月
③株；Bs		1/N	H19, 12, 25	
◯ブルドン管；C2680TW		図面番号		
	株式会社 大東計器製作所	S-1422430		
客先				