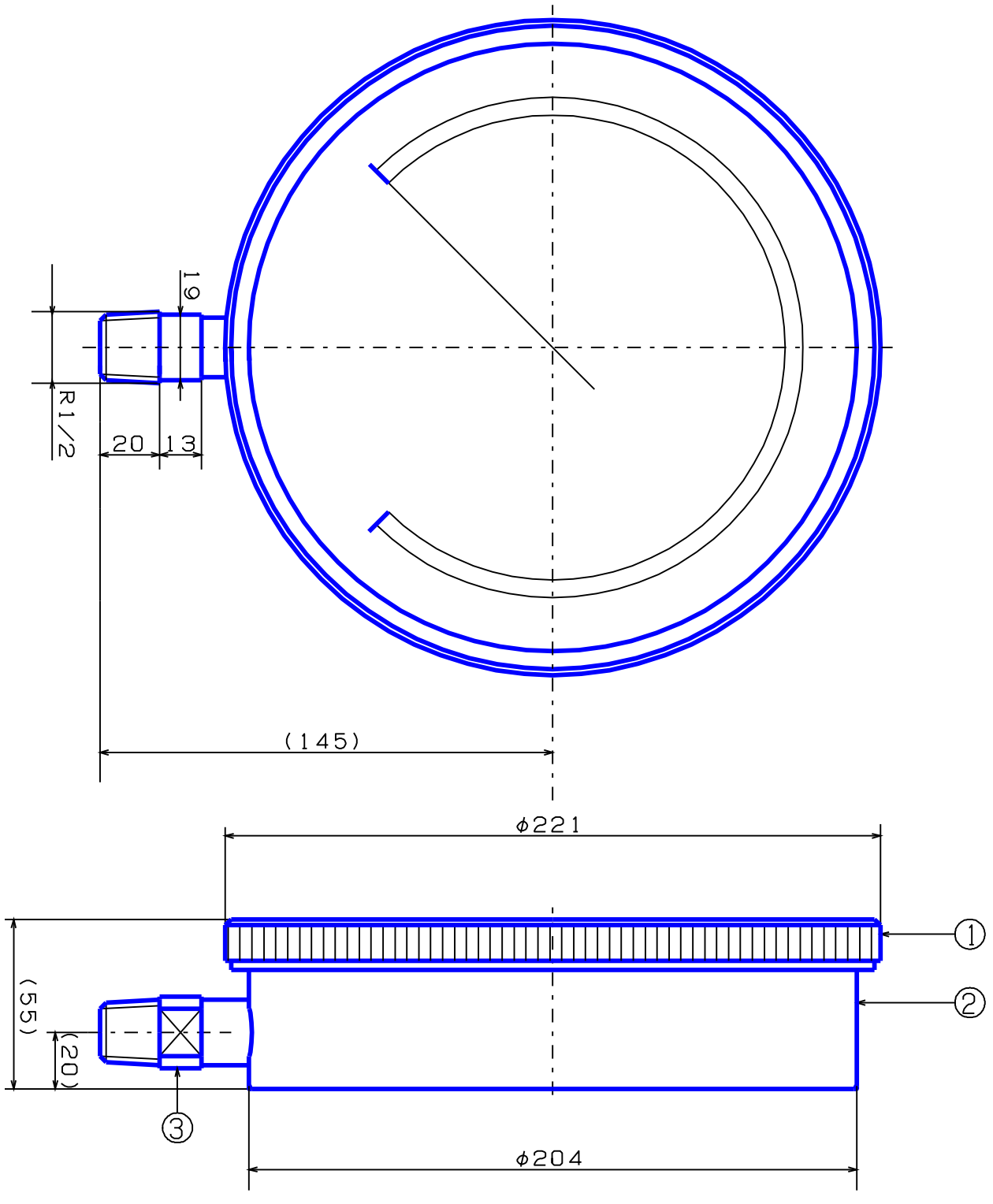

記事	品名	検図	写図	製図
①外枠；ACA7黒塗	AU R1/2 φ200用 密閉型 ゲージ		生駒	生駒
②内枠；ACA7黒塗		尺度	日時	
③株 ；Bs		1/N	H26, 03, 24	
◯ブルドン管；C2680TW	株式会社 大東計器製作所	図面番号		
		E-1728159		
客先				