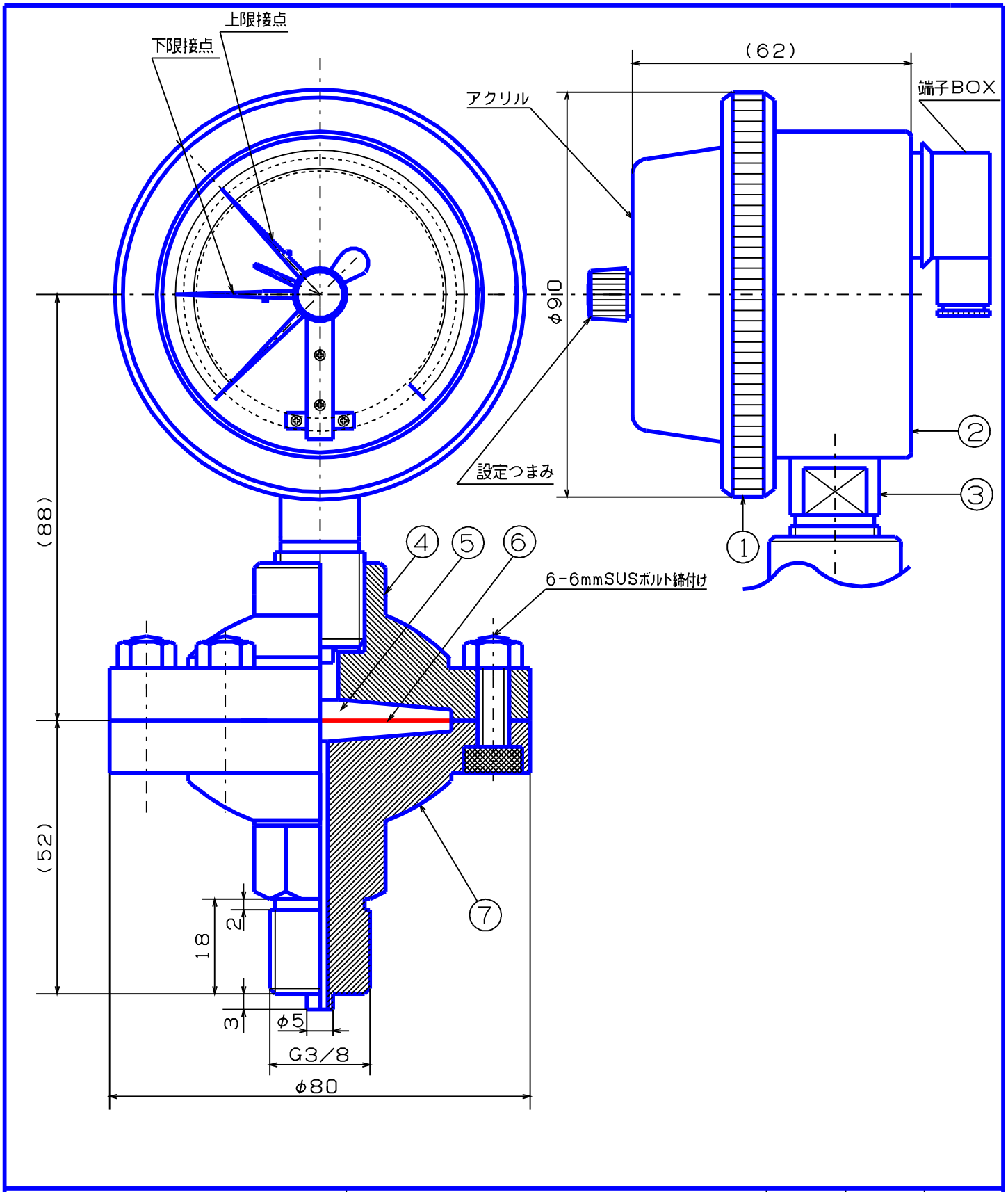


| 記事 | 品名 | 検図 | 写図 | 製図 |
|---|---|---|---|---|
| ①外枠；AC7A黒塗 | 密閉形　コンタクト2接点付 | | 生駒 | 生駒 |
| ②内枠；AC7A黒塗 | ネジ式　隔膜ゲージ | | | |
| ③ 株 ；Bs | | 尺度 | 年 | 月 |
| ④上フランジ；SSクロームメッキ | | 1／N | H26, 05, 09 | |
| ⑤封入液；プロピレングリコール | （株）大東計器製作所 | 図面番号 | | |
| ⑥膜；テフロン | | NG-1343337-31 | | |
| ⑦下フランジ；SUS316L | | | | |