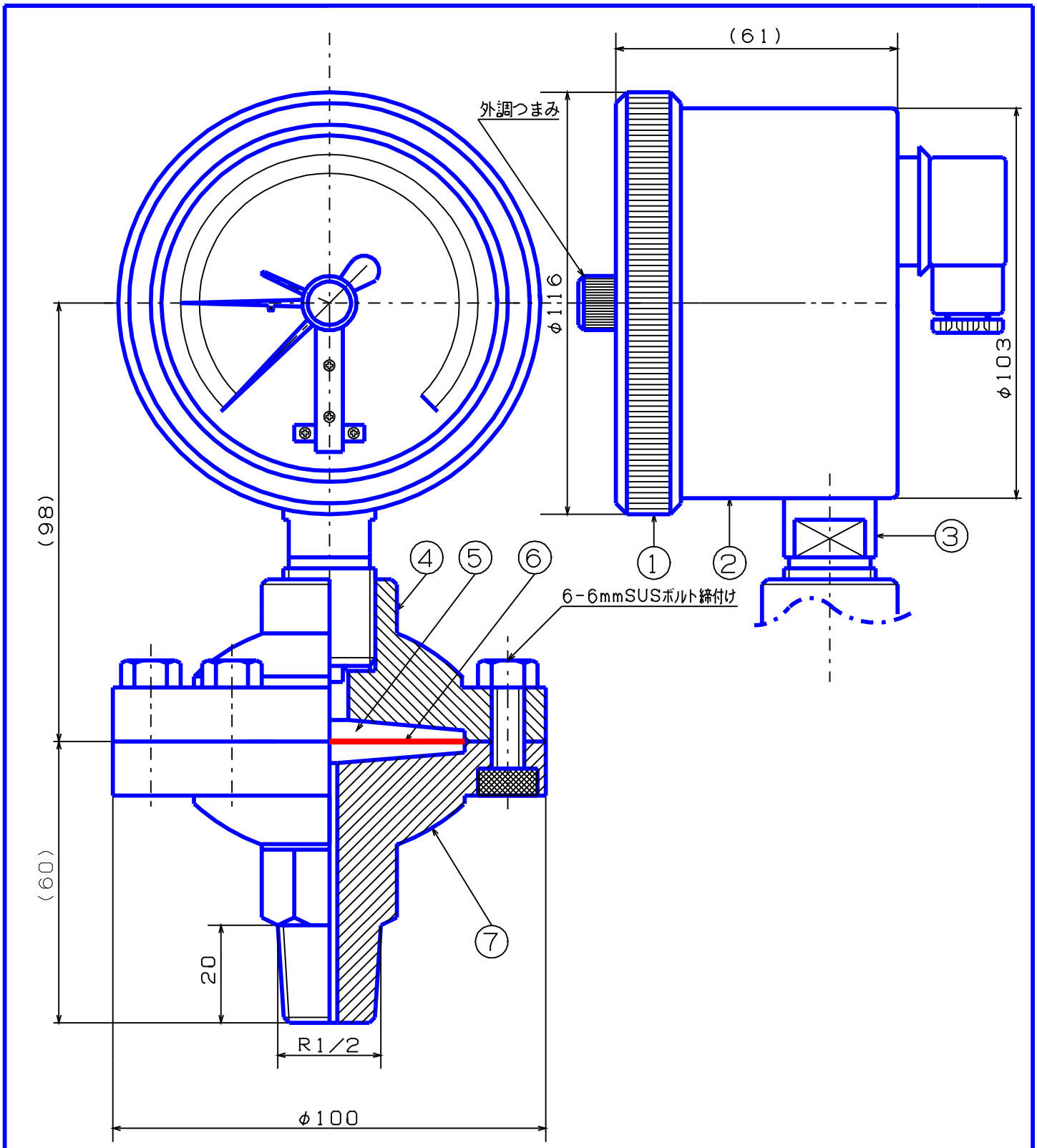

記事	品名	検図	写図	製図
①外枠;AC7A黒塗	密閉形　コンタクト1接点付	松本	生駒	生駒
②内枠;AC7A黒塗	隔膜　R1/2　ゲージ	尺度	年	月
③ 株 ;Bs		1/N	H26, 05, 09	
④上フランジ;SSクロームメッキ		図面番号		
⑤封入液;プロピレングリコール	（株）大東計器製作所	NG-1448149-21		
⑥膜;テフロン				
⑦下フランジ;SUS316				