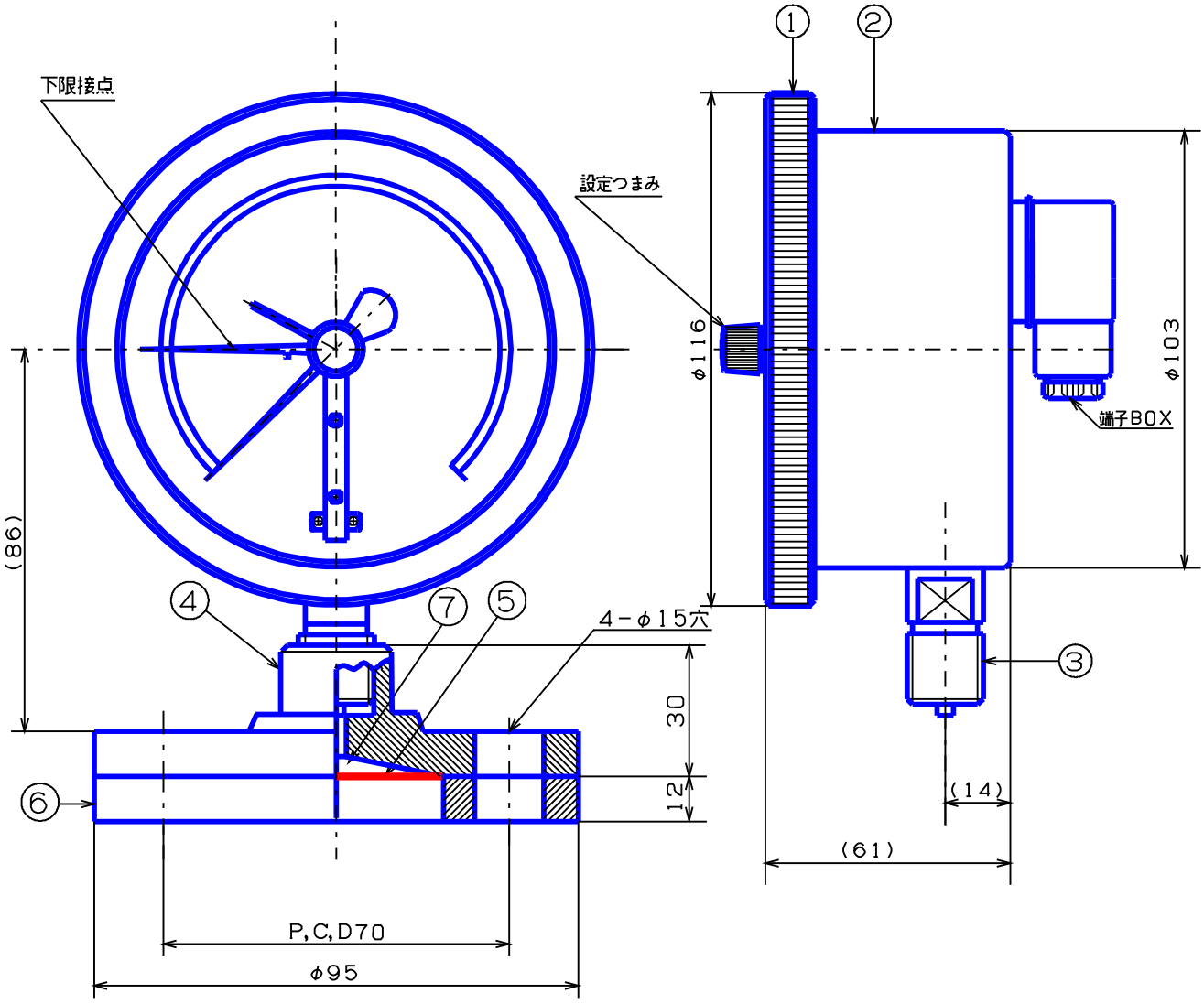

記　事	品　名	検図	写図	製図
①外枠；AC7A黒塗	密閉型　φ100用　1接点	生駒	松本	松本
②内枠；AC7A黒塗	フランジ型隔膜式ゲージ	尺度	年　月	
③株；Bs		1／N	H23, 05, 25	
④上フランジ；SSクロームメッキ				
⑤膜；テフロン	(株)大東計器製作所	図面番号		
⑥下フランジ；SUS304 10k－15A		NI-1459444-11		
⑦封入液；プロピレングリコール				