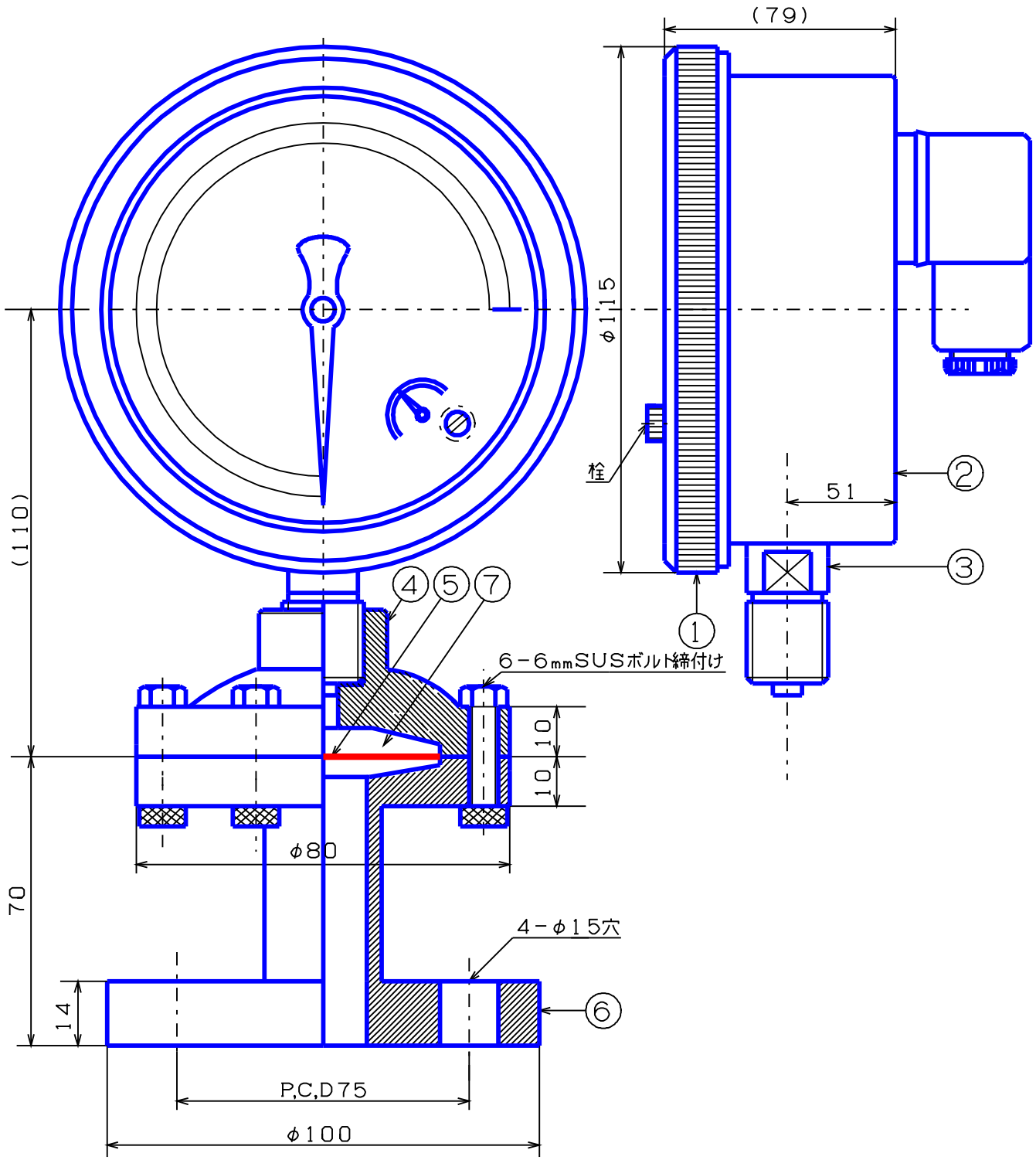

記事	品名	検図	写図	製図
①外枠 ;AC7A黒塗	マイクロ1接点付密閉形 φ100用フランジ型隔膜式ゲージ		生駒	生駒
②内枠 ;AC7A黒塗		尺度	年	月
③株 ;Bs		1／N	H26, 06, 03	
④上フランジ;SSクロームメッキ	(株)大東計器製作所	図面番号		
⑤膜;テフロン		PI-1459465-31		
⑥下フランジ;SUS316L JIS10k-20A				
⑦封入液;プロピレングリコール				