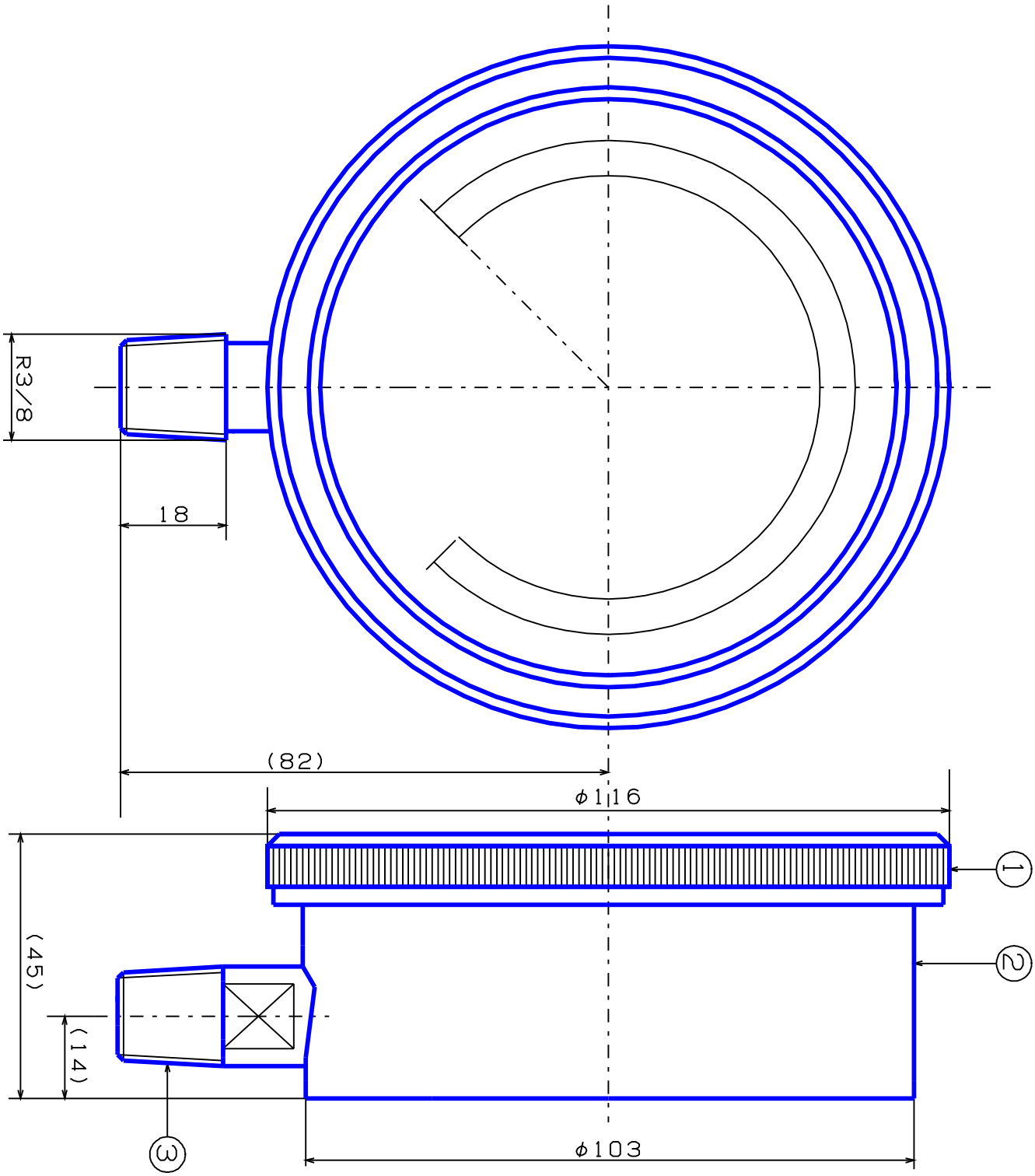


| 記事 | 品名 | 検図 | 写図 | 製図 |
|---|---|---|---|---|
| ①外枠；AC7A（黒） | AU R3/8 φ100用密閉形ゲージ | 生駒 | | 生駒 |
| ②内枠；AC7A（黒） | | 尺度 | 年 | 月 |
| ③株　；SUS304 | | 1/N | H8, 2, 22 | |
| ◯チャンバー；SUS304 | 株式会社 大東計器製作所 | 図面番号 | | |
| | | E-1427143-CS4 | | |
| 客先 | | | | |