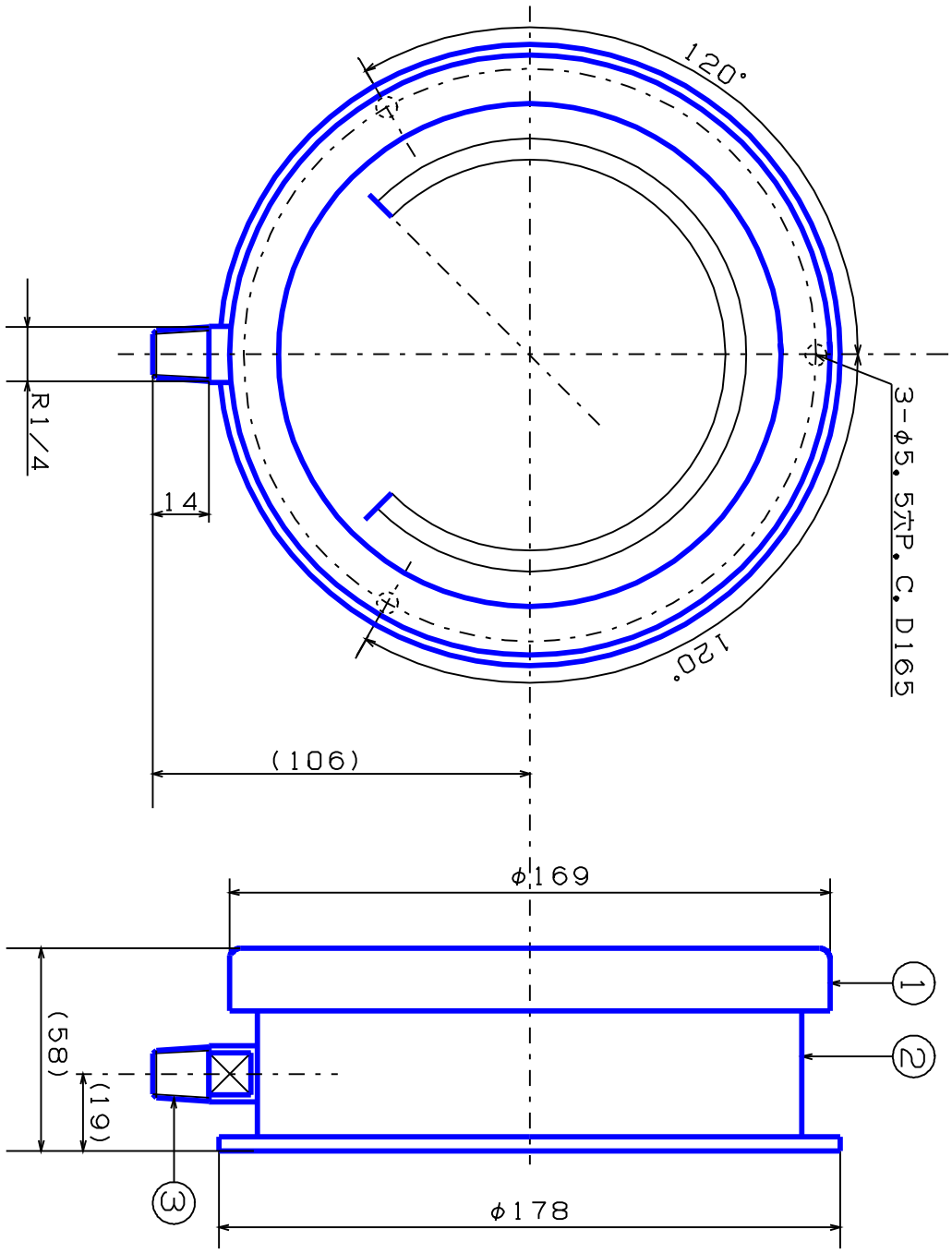

記事	品名	検図	写図	製図
①外枠；フェノール樹脂	BU R1／4 φ150用	生駒	生駒	生駒
②内枠；フェノール樹脂	密閉形ゲージ	尺度	年	月
③ 株；Bs		1/2	H26, 03, 10	
◯ブルドン管；C2680TW	株式会社 大東計器製作所	図面番号		
客先		E-2626626		