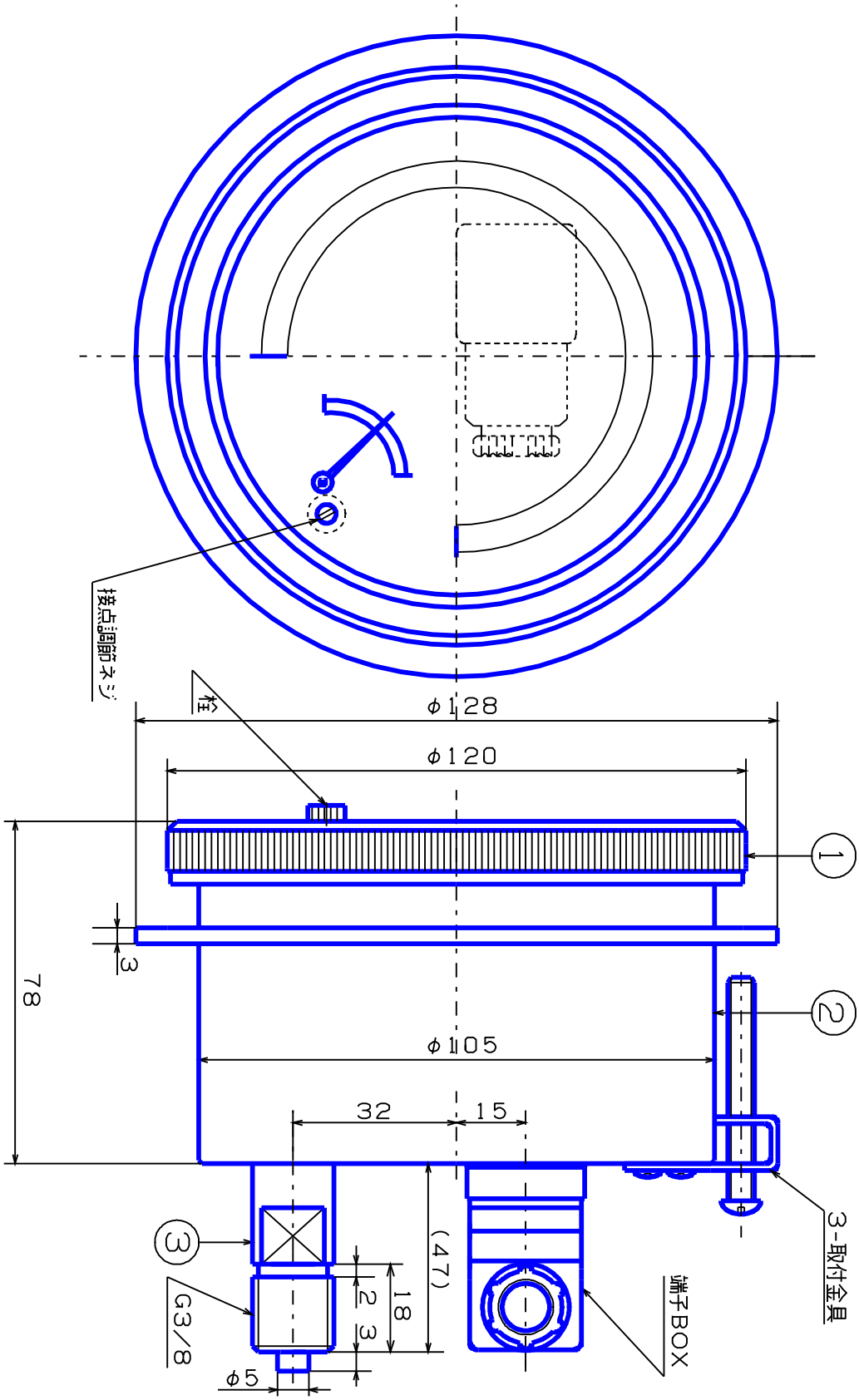

記事	品名	検図	写図	製図
① 外枠；AC7A 黒塗	密閉型マイクロ接点付		生駒	生駒
② 内枠；AC7A 黒塗	DUG3/8φ100用ゲージ	尺度	日時	
③ 株 ；Bs		1/N	H16，5，12	
○	株式会社 大東計器製作所	図面番号		
客先		P-4423185		