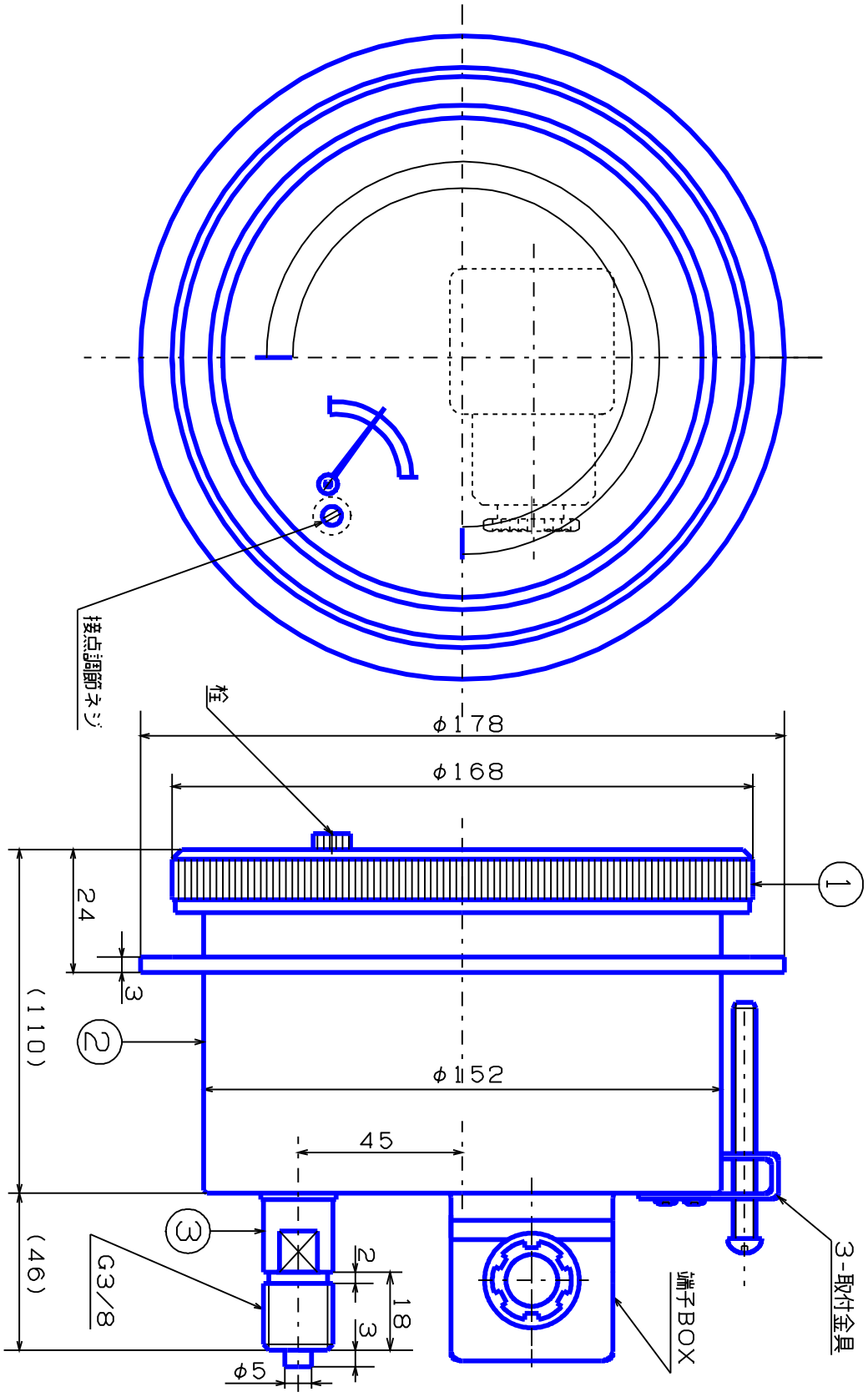

記事	品名	検図	写図	製図
① 外枠；AC7A 黒塗	密閉型マイクロ1接点付		生駒	生駒
② 内枠；AC7A 黒塗	DUG3/8 φ150用ゲージ	尺度	日時	
③ 株 ；SUS316		1/N	H21, 01, 20	
○		図面番号		
パネルカット；φ153	株式会社 大東計器製作所	P-4623323-S6		
客先				