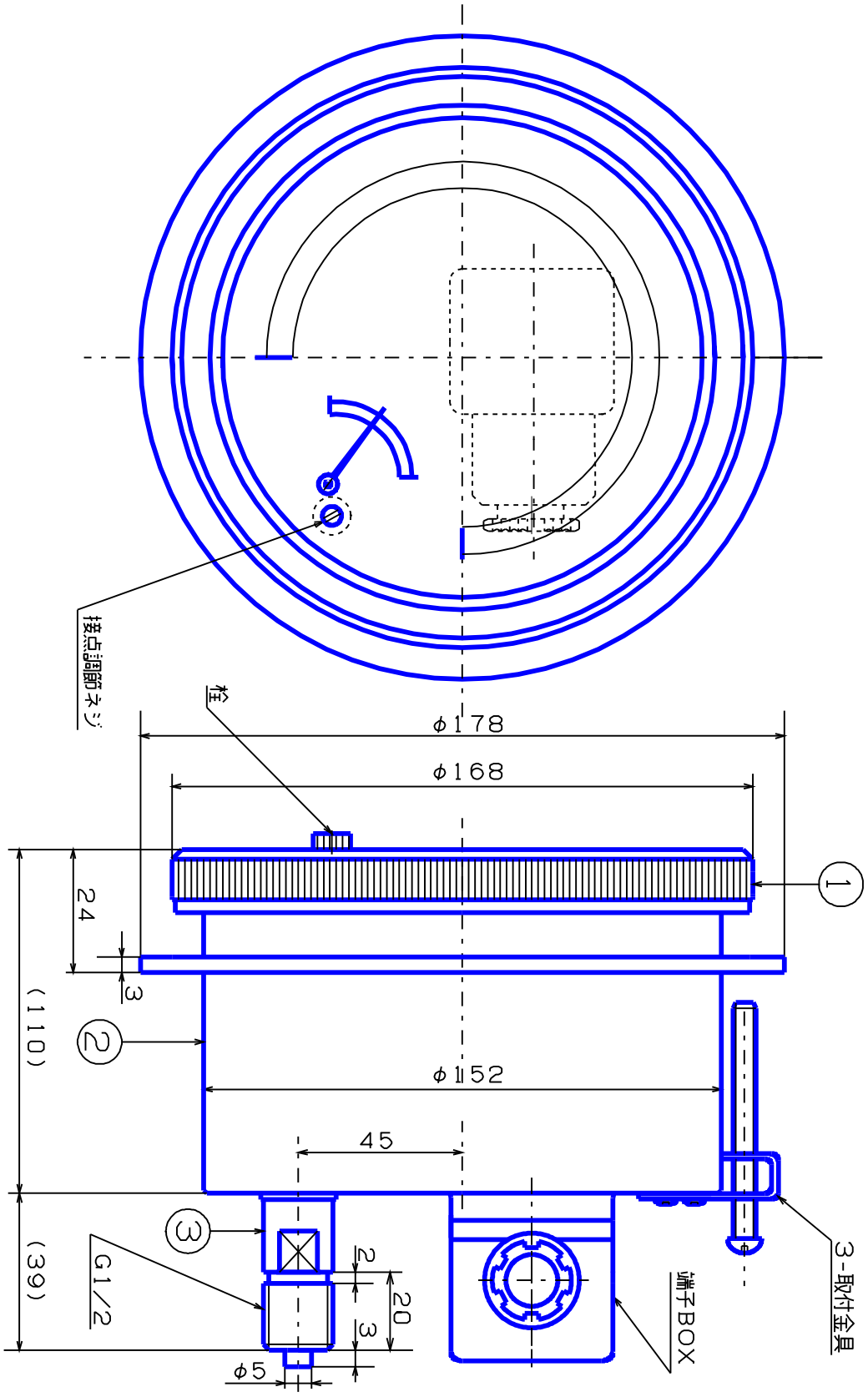

記事	品名	検図	写図	製図
① 外枠；AC7A 黒塗	密閉型マイクロ1接点付		生駒	生駒
② 内枠；AC7A 黒塗	DUG1／2 φ150用ゲージ	尺度	日時	
③ 株 ；SUS316		1/N	H26, 04, 04	
◯	株式会社 大東計器製作所	図面番号		
パネルカット；φ153		P-4624433-S6		
客先				