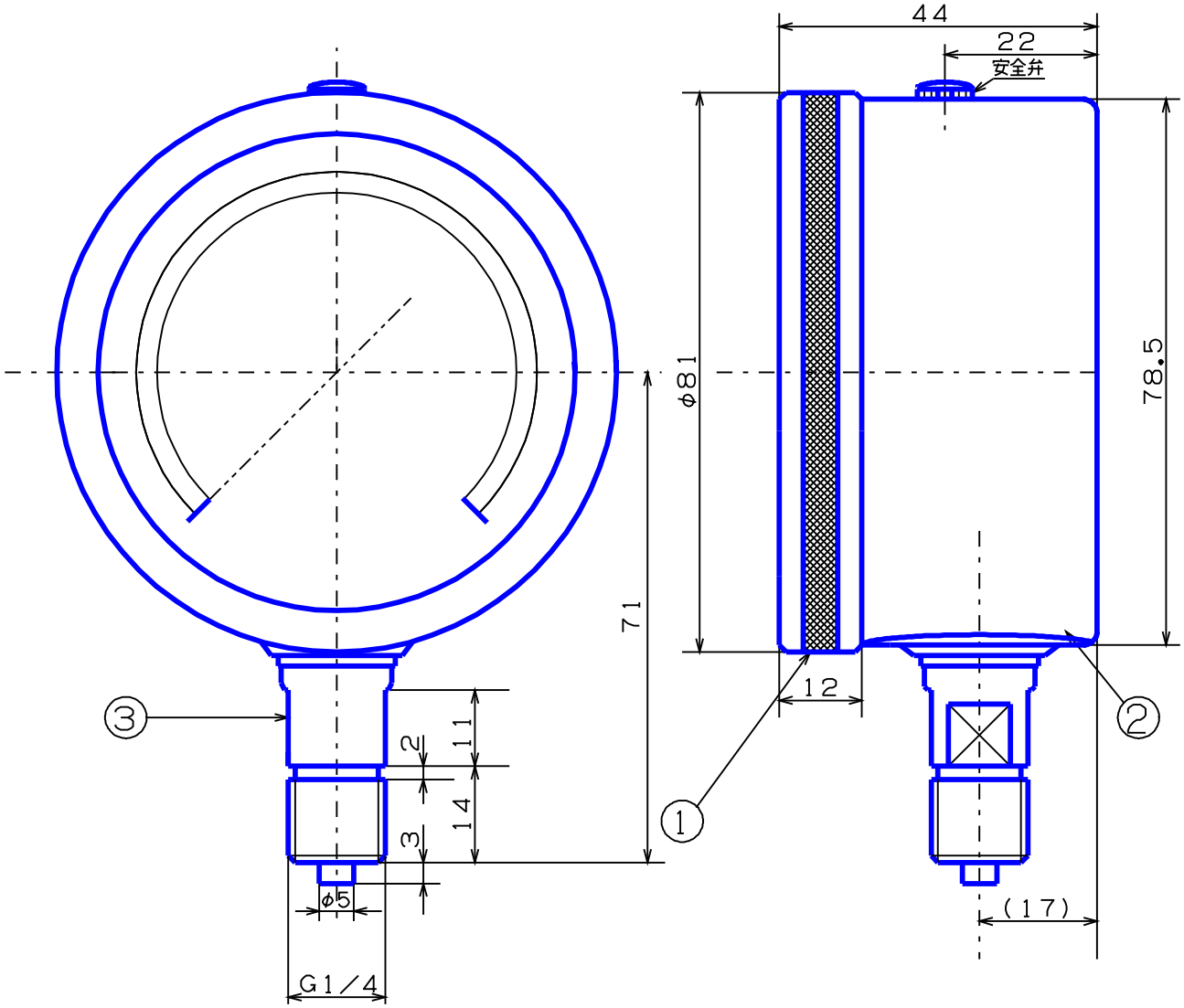

記　事	品　名	検図	写図	製図
①内枠；AC7A	AU G 1／4 φ75用 油入ゲージ		生駒	生駒
②外枠；AC7A				
③ 株 ；SUS316				
◯ブルドン管；SUS316		尺度	年	月
		1／N	H21, 12, 03	
	株式会社 大東計器製作所	図面番号		
		S-1322190-S6		