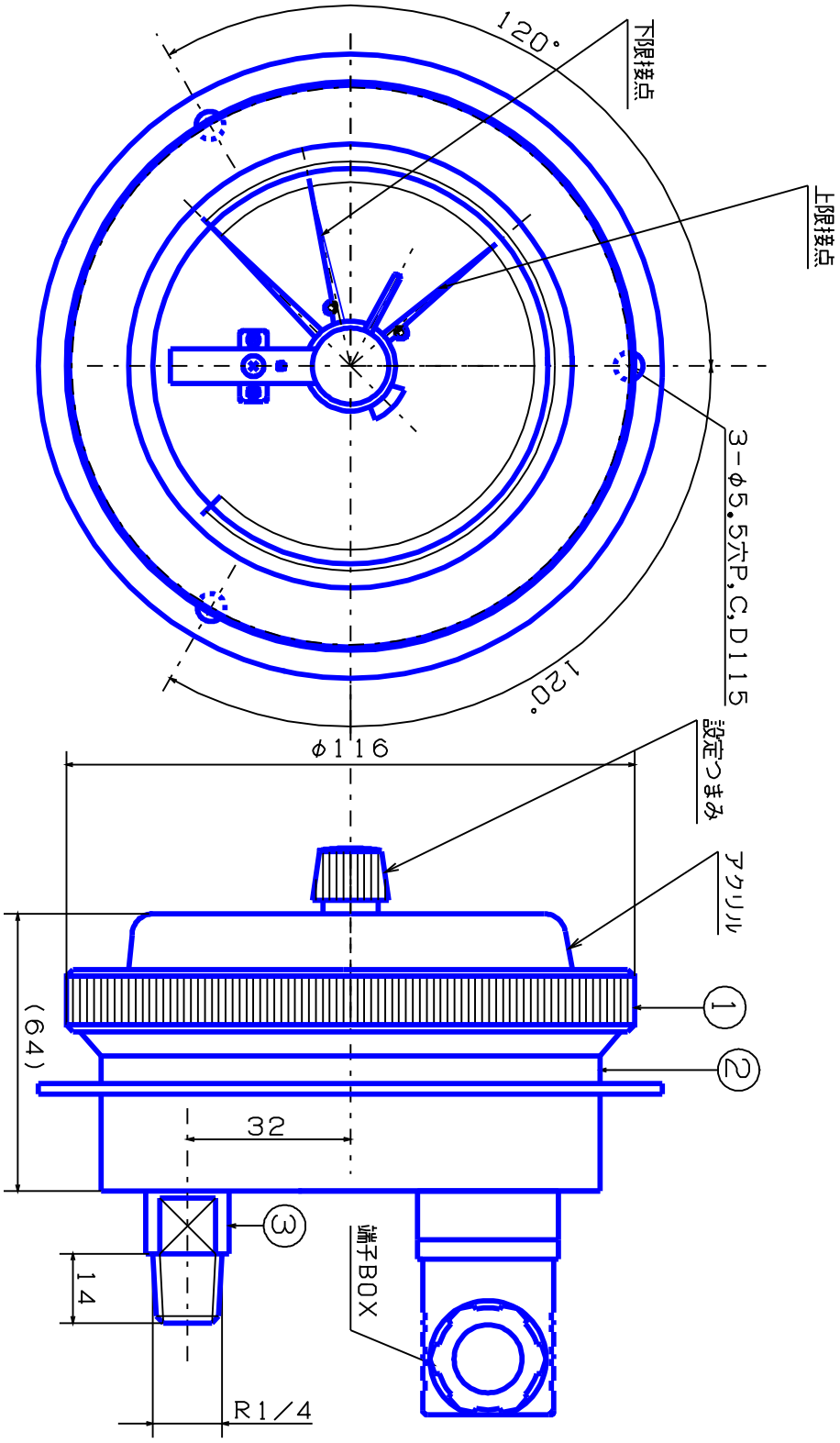

記事	品名	検図	写図	製図
① 外枠;AC7A黒塗	密閉型コンタクト二接点	生駒	生駒	生駒
② 内枠;AC7A黒塗	DU R1/4 φ100用ゲージ	尺度	日時	
③ 株; SUS316	端子BOX付	1/N	H26, 03, 29	
◯ ブルドン管; SUS316	(株)大東計器製作所	図面番号		
客先		N-4426529-S6		