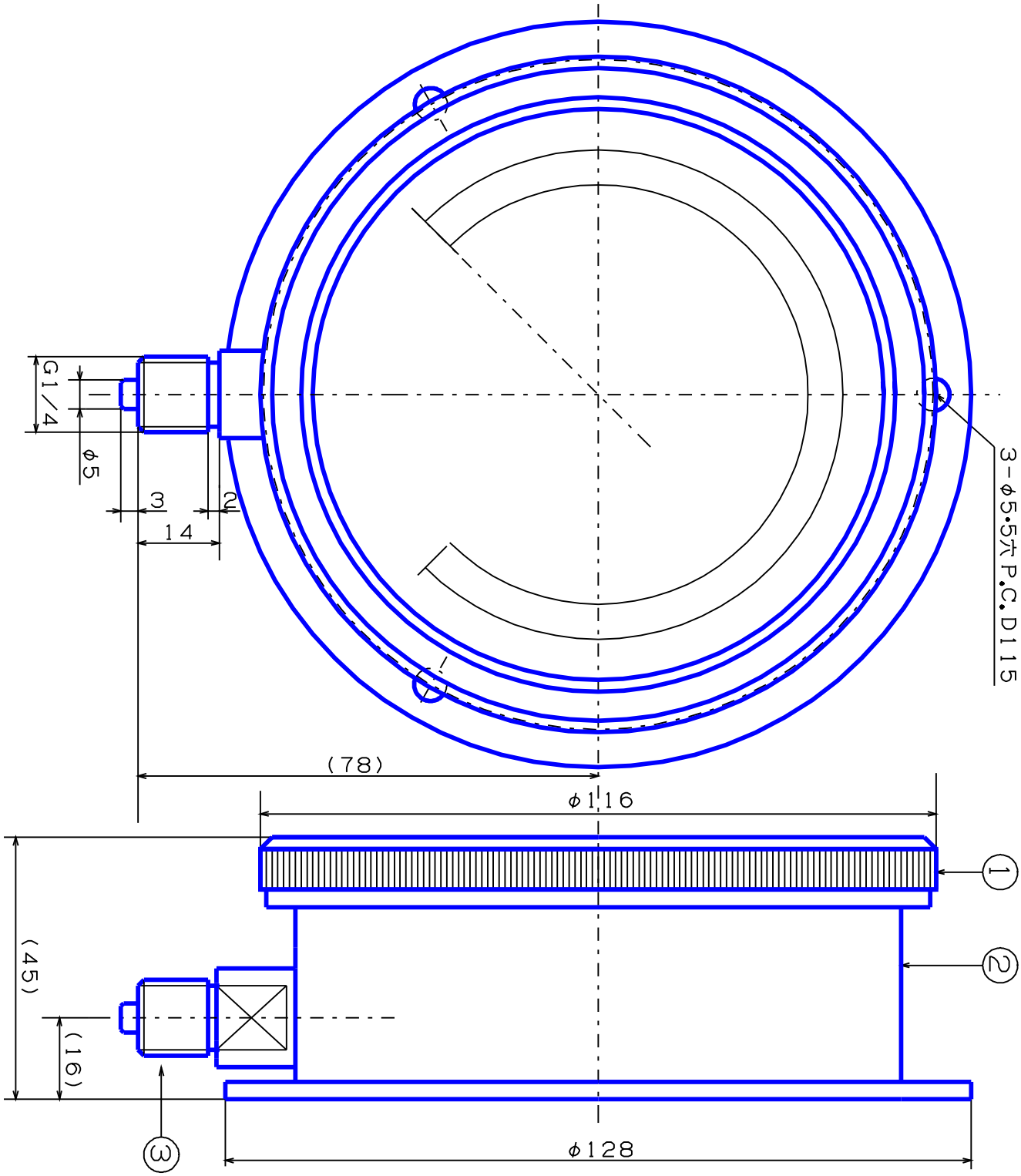

記事	品名	検図	写図	製図
①外枠；AC7A黒塗	BU G1/4 φ100用 密閉形ゲージ	生駒		生駒
②内枠；AC7A黒塗		尺度	年	月
③ 株 ；SUS316		1/N	H22, 07, 29	
◯ブルドン管；SUS316	株式会社 大東計器製作所	図面番号		
		E-2422509-S6		
客先				