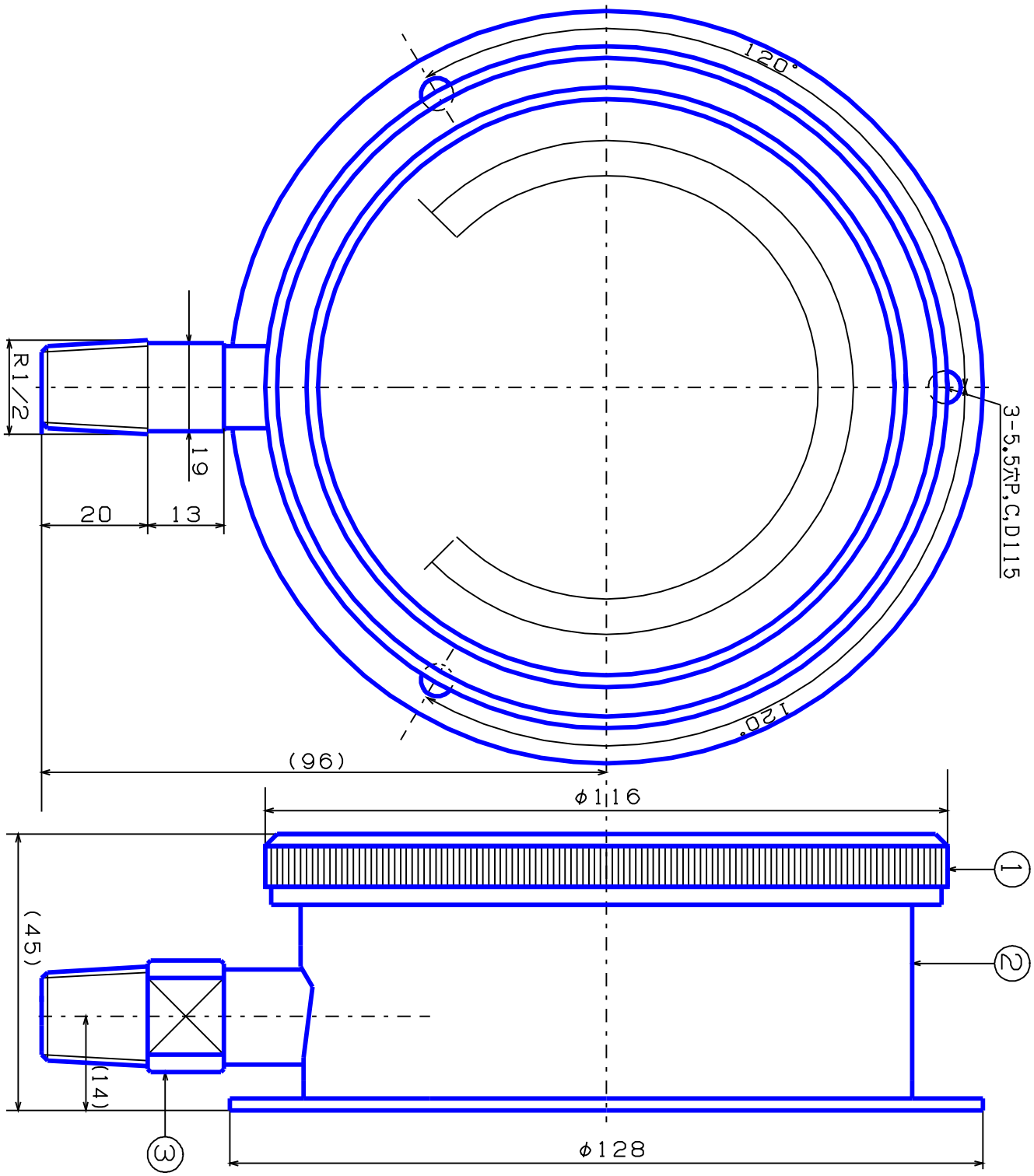

記事	品名	検図	写図	製図
①外枠；アルミ密閉黒塗	BU R1/2 φ100用 密閉形 ゲージ	松川	生駒	生駒
②内枠；アルミ密閉黒塗		尺度	年	月
③株 ；Bs		1/N	H11, 4, 27	
◯ブルドン管；C2680TW		図面番号		
◯	株式会社 大東計器製作所	E-2428214		
客先				