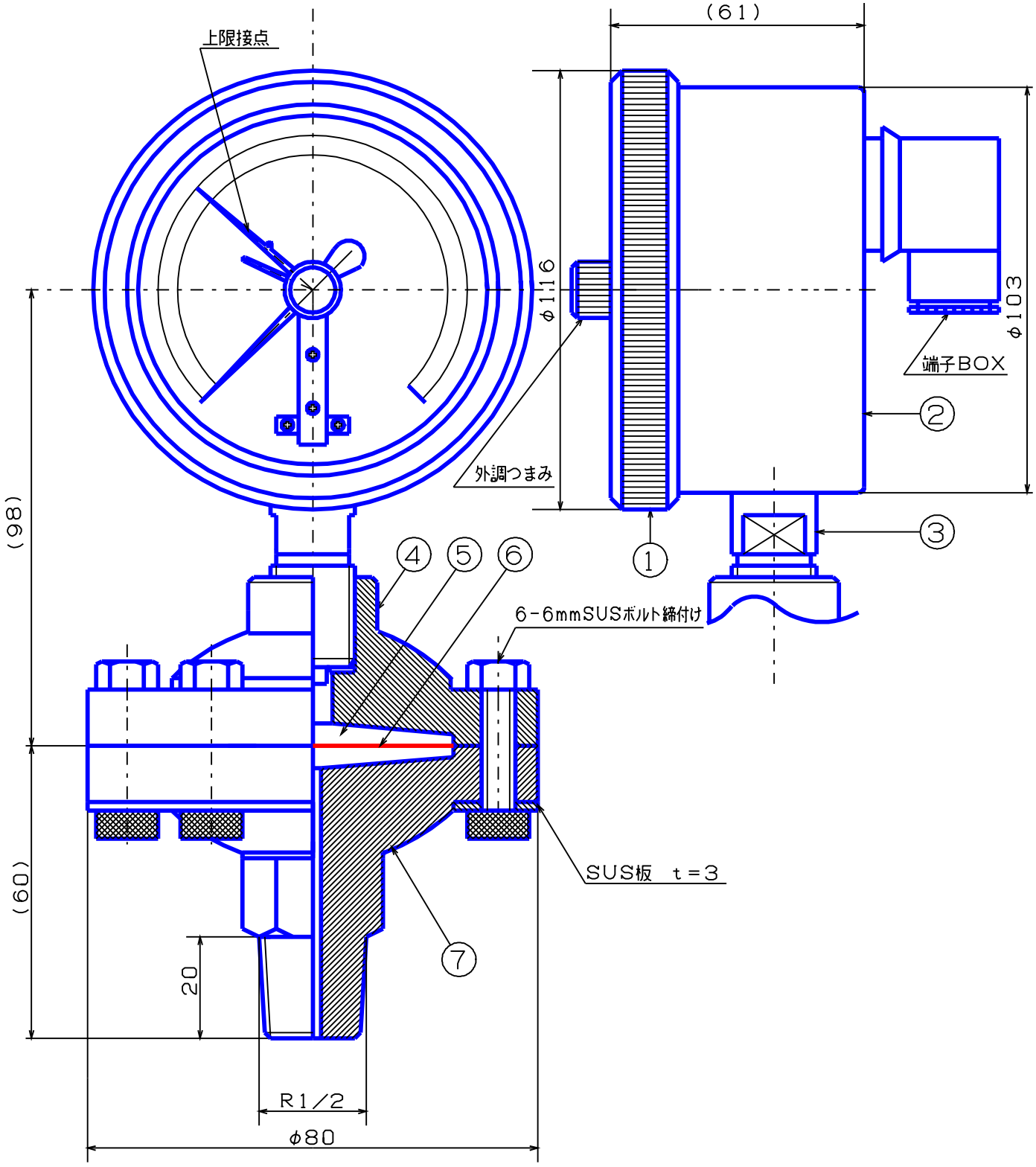

記事	品名	検図	写図	製図
①外枠;AC7A黒塗	密閉形 コンタクト1接点付		生駒	生駒
②内枠;AC7A黒塗	隔膜 R1/2 φ100用ゲージ	尺度	年	月
③ 株 ;Bs		1/N	H26, 05, 16	
④上フランジ;SSクロームメッキ		図面番号		
⑤封入液;プロピレングリコール	(株)大東計器製作所	NG-1448541-51		
⑥膜; テフロン				
⑦下フランジ;テフロン				