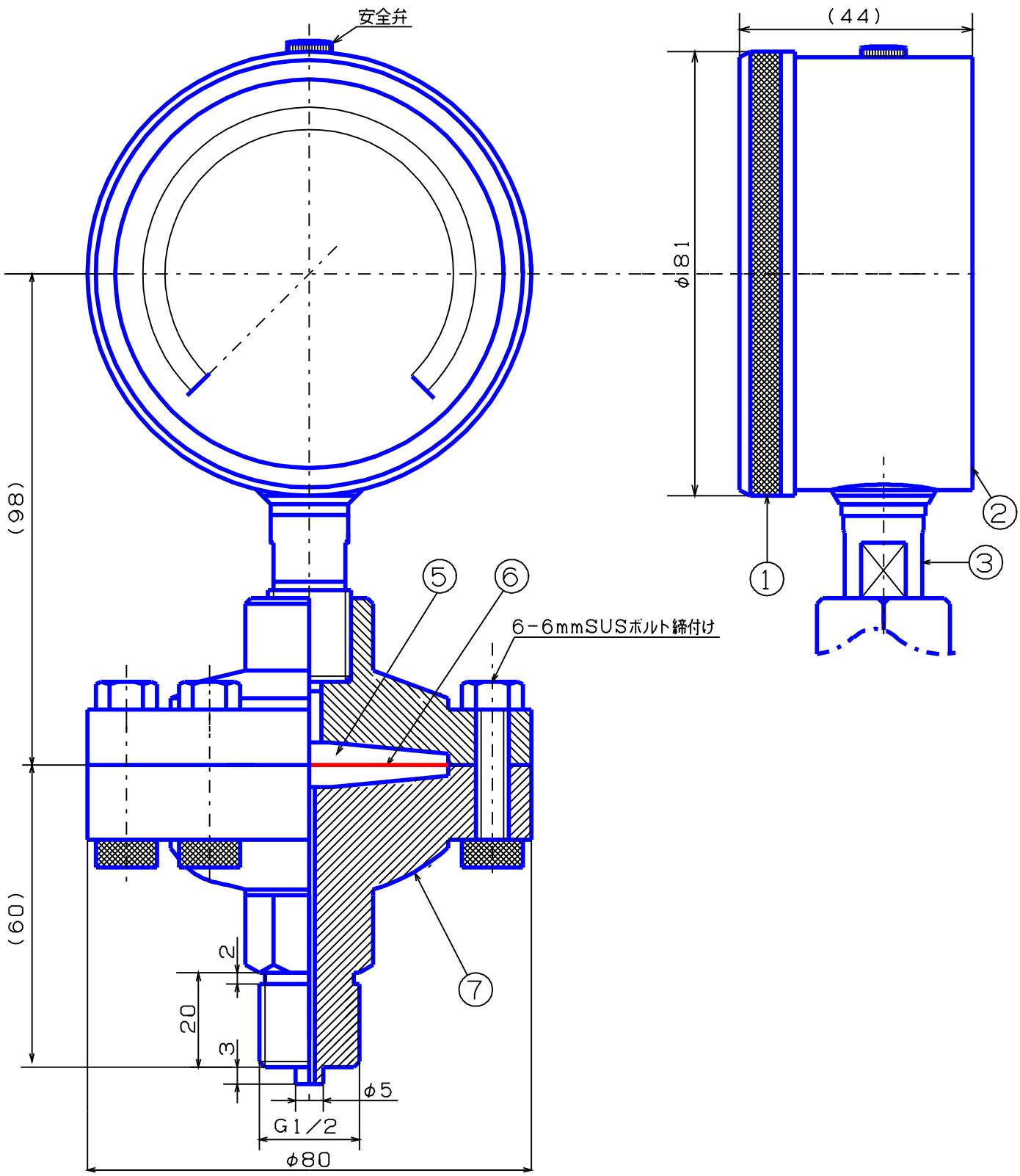

記事	品名	検図	写図	製図
①外枠; AC7A	隔膜 G1/2 φ75 油入ゲージ		生駒	生駒
②内枠; AC7A		尺度	年	月
③ 株 ; Bs		1/N	H26, 05, 07	
④上フランジ; SSクロームメッキ	(株)大東計器製作所	図面番号		
⑤封入液; プロピレングリコール		SG-1344783-61		
⑥膜; テフロン				
⑦下フランジ; PP				