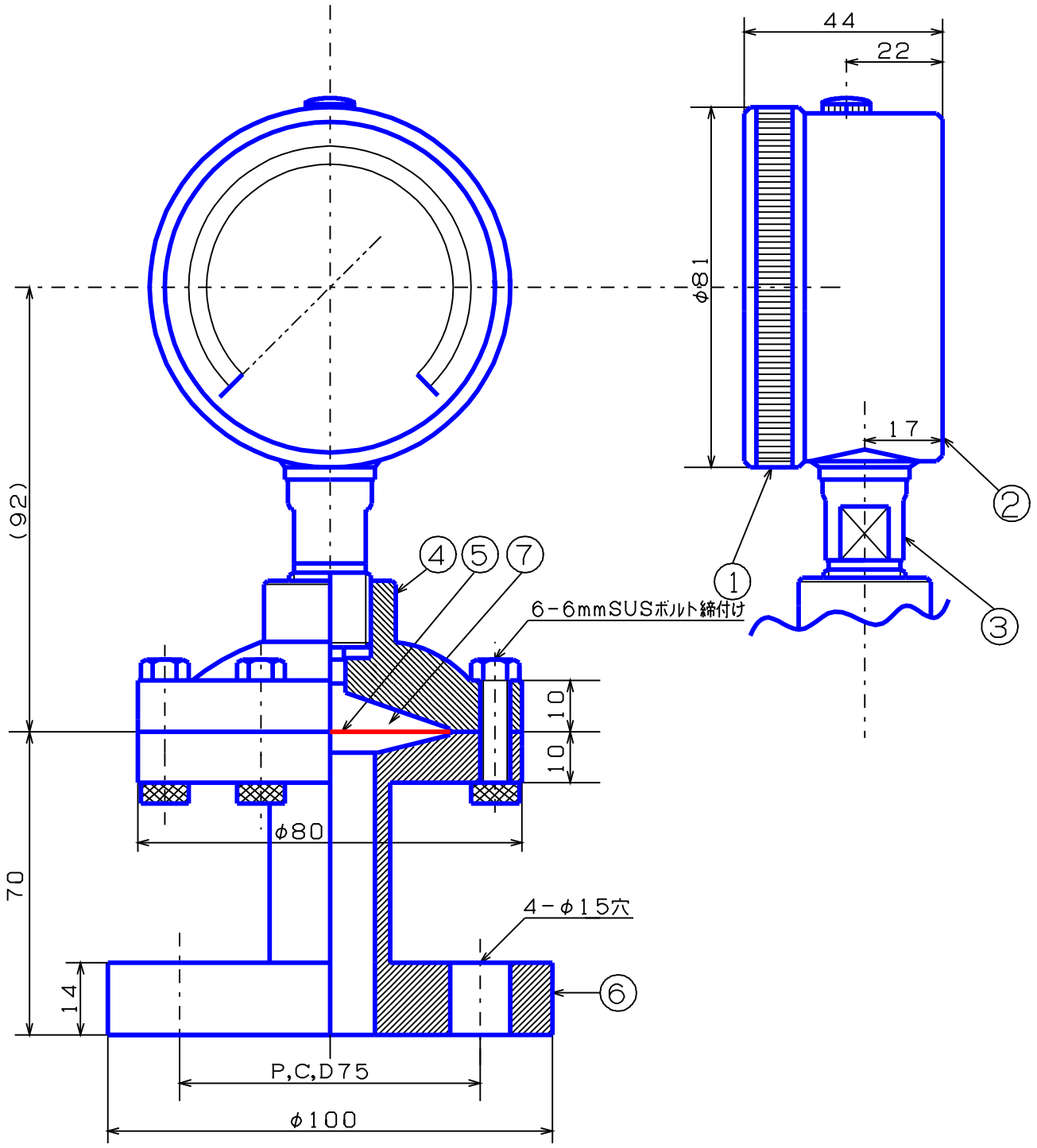

記事	品名	検図	写図	製図
①外枠；AC7A	油入 φ75用		生駒	生駒
②内枠；AC7A	フランジ型隔膜式ゲージ			
③株；Bs		尺度	年	月
④上フランジ；SSクロームメッキ		1／N	H26, 4, 25	
⑤膜；テフロン	(株)大東計器製作所	図面番号		
⑥下フランジ；SUS316L JIS10k−20A		SI-1359305-31		
⑦封入液；プロピレングリコール				