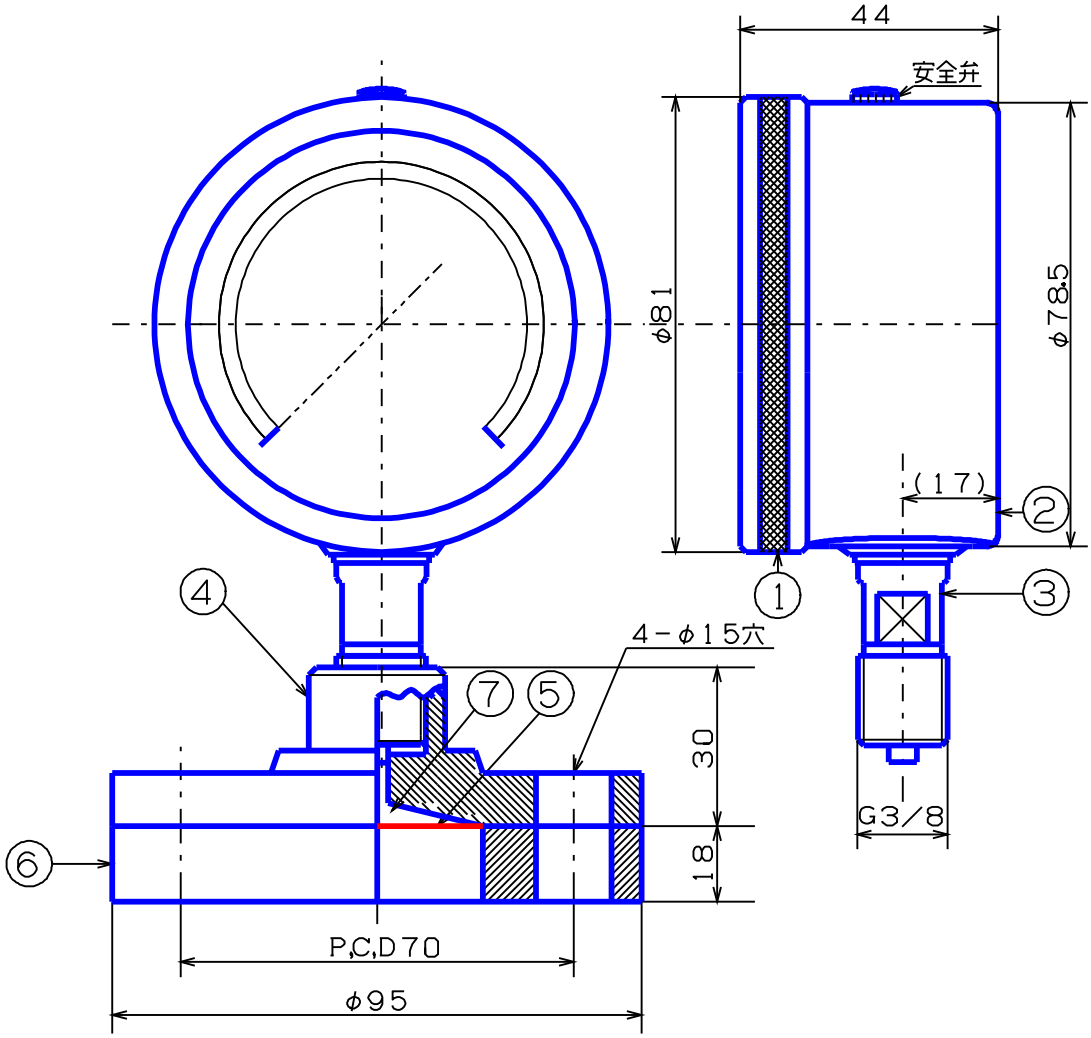

記　事	品　名	検 図	写 図	製 図
①外枠 ;AC7A	油入　φ75用		生駒	生駒
②内枠 ;AC7A	フランジ型 隔膜式 ゲージ			
③株 ;Bs		尺　度	年　月	
④上フランジ;SSクロームメッキ		1／N	H26, 05, 07	
⑤膜;テフロン	(株)大東計器製作所	図　面　番　号		
⑥下フランジ; PVC JIS10k-15A		SI-1359544-41		
⑦封入液;プロピレングリコール				