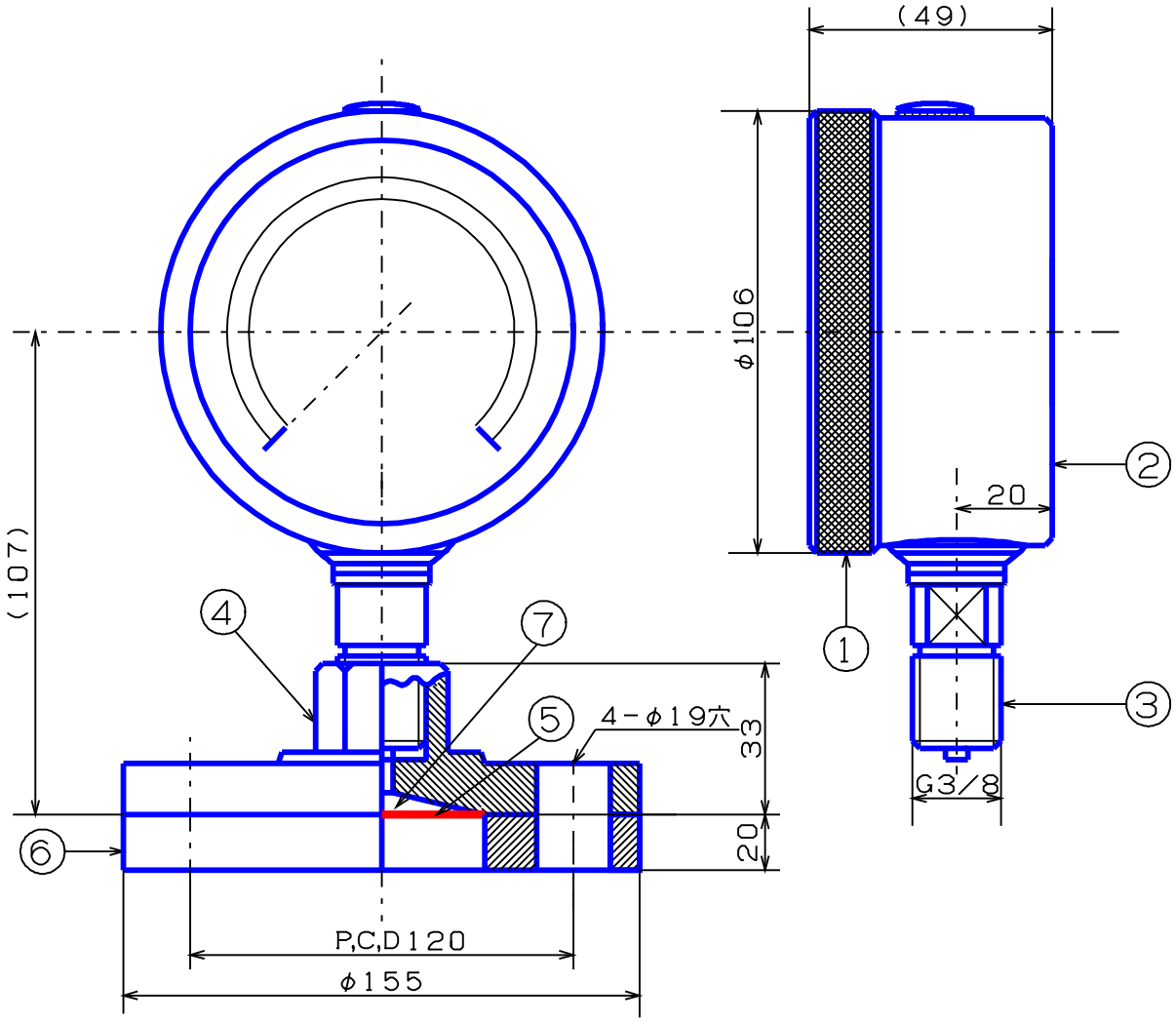

記　事	品　名	検図	写図	製図
①外枠;AC7A	油　入　φ100用		生駒	生駒
②内枠;AC7A	フランジ型隔膜式ゲージ			
③株;BsB		尺　度	年　月	
④上フランジ;SSクロームメッキ	(株)大東計器製作所	1/N	H26,05,13	
⑤膜;テフロン		図面番号		
⑥下フランジ;PP JIS10k-50A		SI-1459811-61		
⑦封入液;プロピレングリコール				