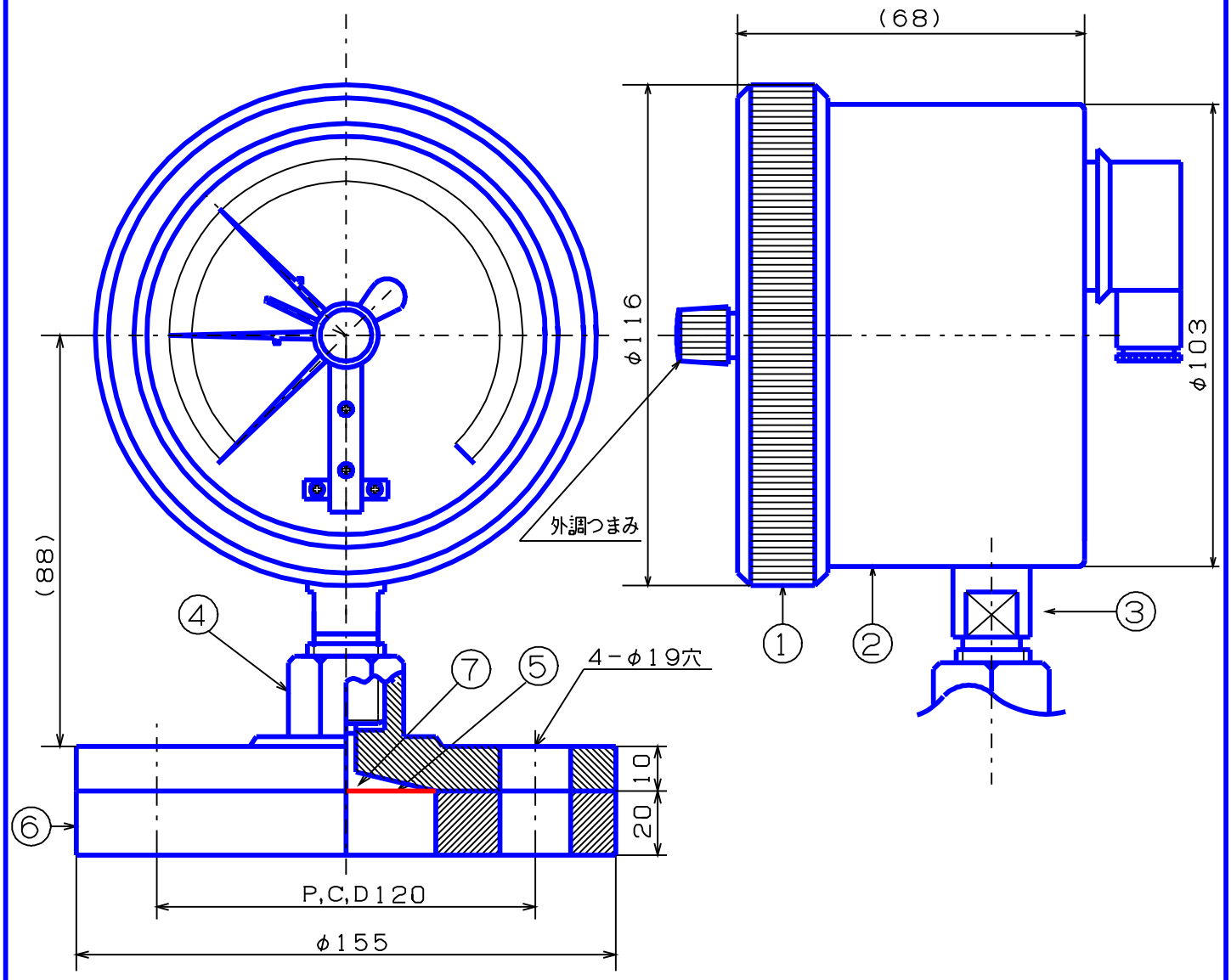

記事	品名	検図	写図	製図
①外枠 ; AC7A黒塗	密閉形 コンタクト2接点付 φ100用		生駒	生駒
②内枠 ; AC7A黒塗	フランジ型 隔膜式ゲージ	尺度	年	月
③株 ;Bs		1／N	H26, 05, 29	
④上フランジ ;SSクロームメッキ				
⑤膜 ; テフロン	(株)大東計器製作所	図面番号		
⑥下フランジ ; PP JIS10k-50A		NI-1459654-61		
⑦封入液 ;プロピレングリコール				