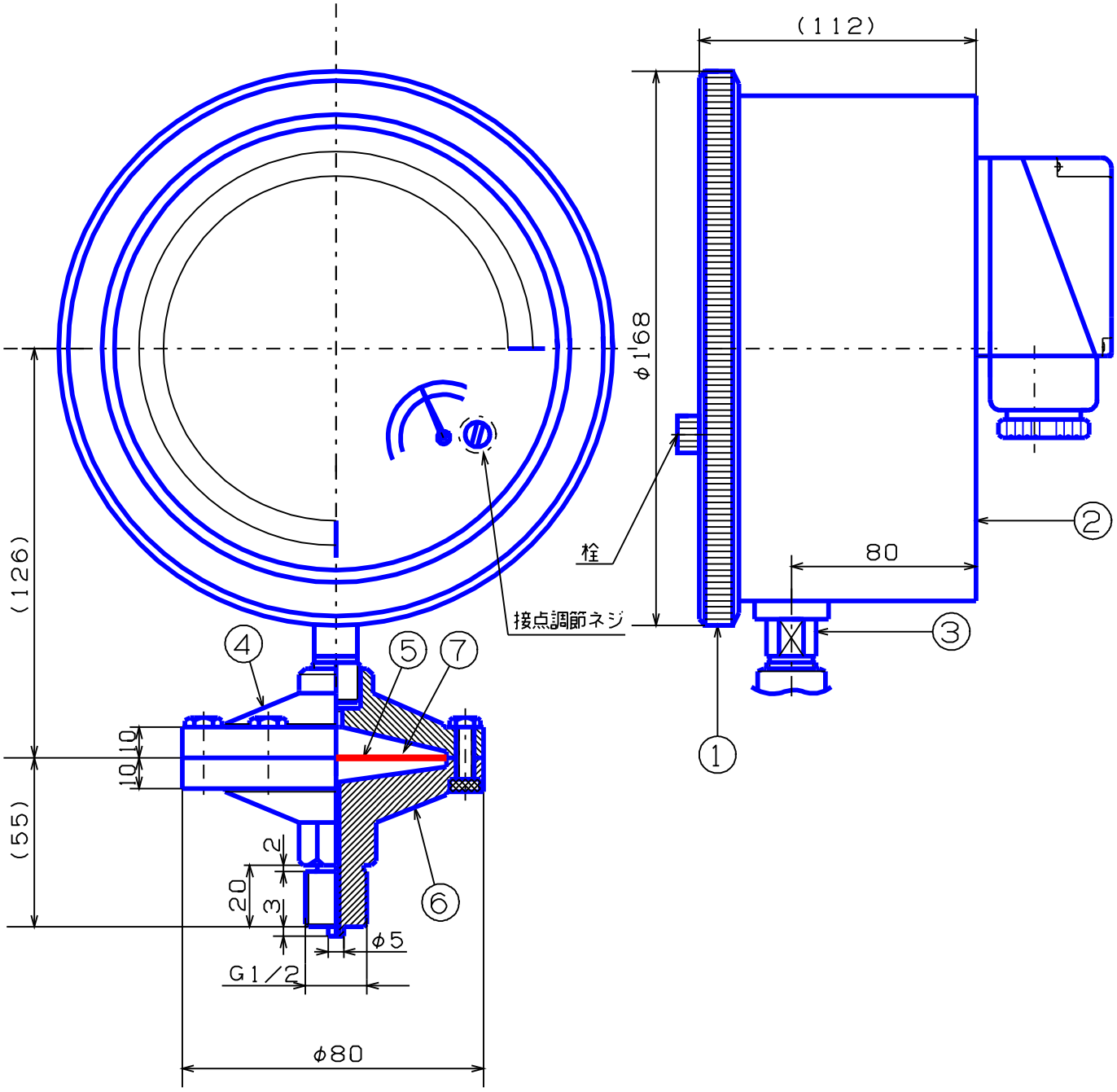

記事	品名	検図	写図	製図
①外枠： AC7A黒塗	マイクロ1接点付密閉形	生駒		生駒
②内枠： AC7A黒塗	隔膜 G1/2 φ150用ゲージ	尺度	日時	
③株：Bs		1/N	H26, 05, 30	
④上フランジ：SSクロームメッキ				
⑤膜：テフロン	株式会社 大東計器製作所	図面番号		
⑥下フランジ：SUS316L		PG-1644447-31		
⑦封入液；プロピレングリコール				