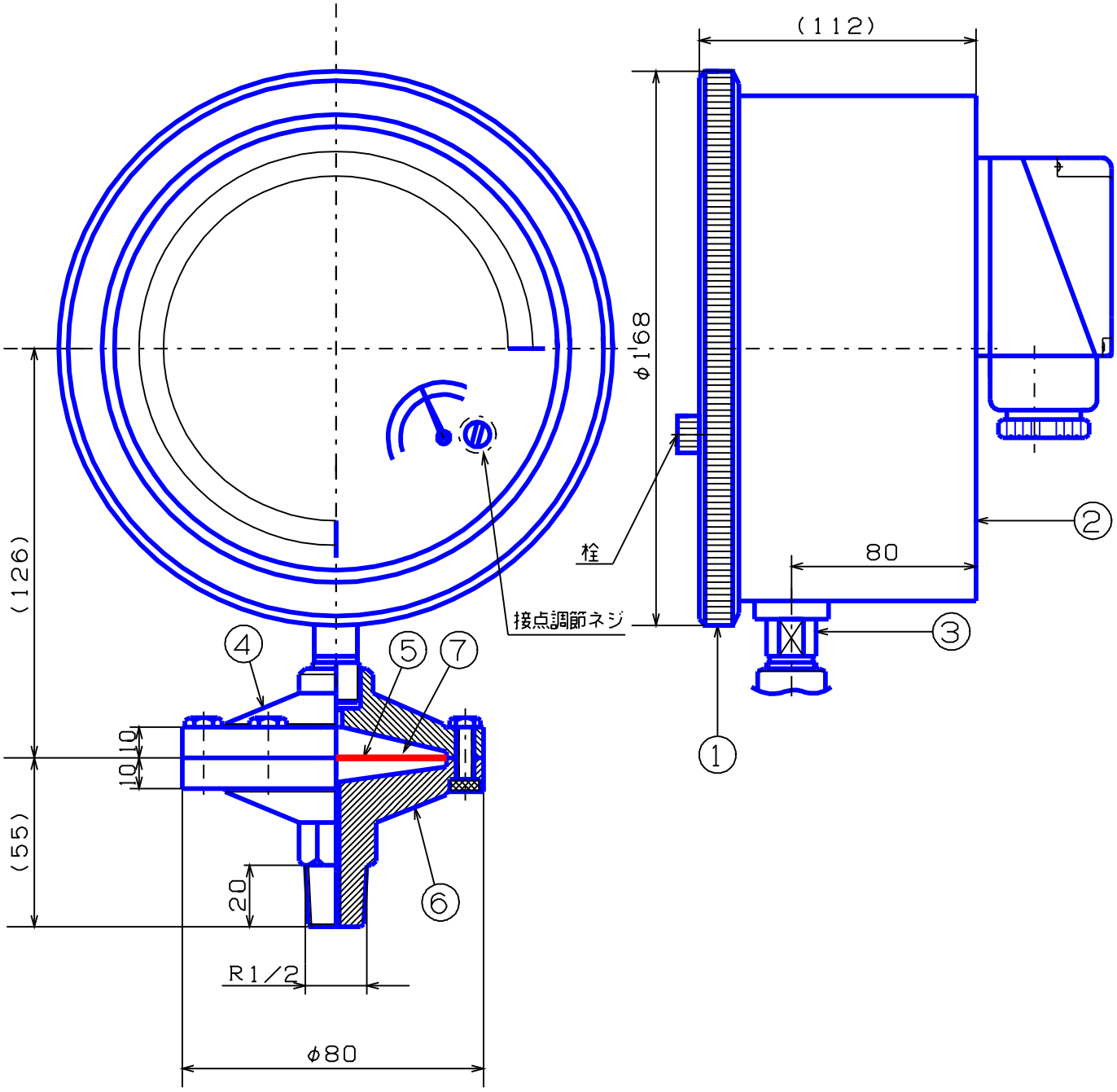

記　事	品　名	検　図	写　図	製　図
①外枠：AC7A黒塗	マイクロ1接点付密閉形	生駒		生駒
②内枠：AC7A黒塗	隔膜 R1/2 φ150用ゲージ	尺　度	日　時	
③株：Bs		1/N	H26, 05, 30	
④上フランジ：SSクロームメッキ				
⑤膜：テフロン	株式会社 大東計器製作所	図　面　番　号		
⑥下フランジ：SUS316L		PG-1648449-31		
⑦封入液；プロピレングリコール				