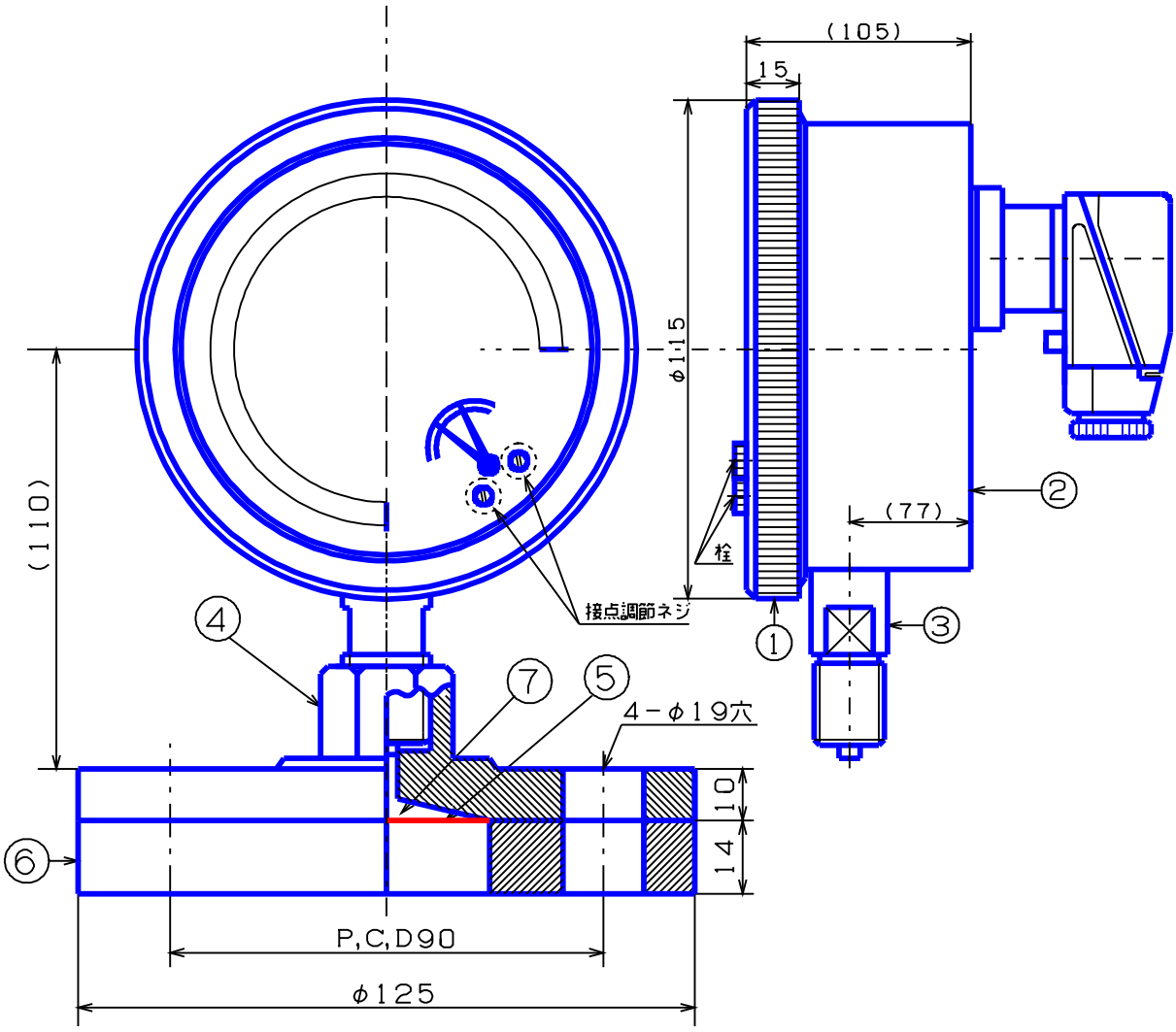

記事	品名	検図	写図	製図
①外枠 ; AC7A黒塗	密閉形 マイクロ2接点付 φ100用		生駒	生駒
②内枠 ; AC7A黒塗	フランジ型 隔膜式ゲージ			
③株 ;Bs		尺度	年	月
④上フランジ ;SSクロームメッキ		1／N	H26, 06, 06	
⑤膜 ; テフロン		図面番号		
⑥下フランジ ;SUS316 JIS10k-25A	(株)大東計器製作所	PI-1459518-21		
⑦封入液 ;プロピレングリコール				